D Montageanleitung für Lastenträger

ZUERST LESEN - DANN SICHER MONTIEREN
Damit Sie schnell erkennen können, was Sie, Ihre Mitfahrer und Mitmenschen schützen und wie Sie Schäden an Ihrem Fahrzeug verhindern können, haben wir solche Hinweise in dieser Montageanleitung durch ein Symbol ⚠ herausgestellt und markiert.
-Sämtliche in dieser Montageanleitung enthaltenen Informationen, technische Daten und Abbildungen basieren auf den zum Zeitpunkt der Drucklegung verfügbaren neuesten Daten.
-NISSAN behält sich das Recht vor, technische Daten oder Konstruktionen jederzeit und ohne vorherige Ankündigung zu ändern

GB Fitting instructions for Loadcarrier

PLEASE READ THIS BEFORE STARTING THE WORK OF ASSEMBLY
To help you identify the passages in these instructions that are designed to ensure the safety of yourself, your fellow passengers and other road users, and to ensure that you do not damage your vehicle, they are preceded by the symbol ⚠ .
-All information, technical data and drawings contained in these instructions are based on the latest information available at the time of printing.
-NISSAN reserves the right to make changes to technical data or design at any time without prior notice being given.

F Instructions de montage pour les barres de toit

VEUILLEZ LIRE LES INFORMATIONS SUIVANTES AVANT DE COMMENCER L'ASSEMBLAGE
Dans les présentes instructions, les textes relatifs à votre propre sécurité, à celle de vos passagers et autres usagers, ainsi qu'à la sécurité de votre véhicule, sont précédés du symbole ⚠.
- Les informations, les caractéristiques et les schémas contenus dans ces instructions sont basés sur les données les plus récentes disponibles au moment de l'impression.
- NISSAN se réserve le droit de modifier à tout moment et sans préavis les caractéristiques techniques et la configuration de ses matériels.

NL Montage-aanwijzingen voor de allesdrager

NEEM EERST HET VOLGENDE DOOR VOOR U BEGINT TE MONTEREN
Opdat u snel zou kunnen zien welke passages van de instructies bedoeld zijn om uw veiligheid, die van uw passagiers an die van de andere weggebruikers te verzekeren, en om te voorkomen dat u uw voertuig beschadigt, worden deze passages voorafgegaan door het volgende symbool ⚠.
- Alle informatie, technische gegevens en afbeeldingen zijn gebaseerd op de allerlaatste informatie waarover we beschikten bij het ter perse gaan van deze gebruiksaanwijzing.
- NISSAN behoudt zich het recht voor om zonder enige voorafgaande waarschuwing wijzigingen aan te brengen in het design of de technische gegevens.

S Monteringsanvisning för Lasthållare

LÄS IGENOM FÖLJANDE INNAN NI PÅBÖRJAR MONTERINGEN
Som en hjälp att identifiera sådana delar av dessa anvisningar, som berör säkerheten för er själv, era medpassagerare och andra trafikanter, och som hjälp att undvika skador på er bil, markeras de med symbolen ⚠.
- Alla informationer, tekniska data och ritningar som ingår i dessa anvisningar baserar sig på de vid tryckningen tillgängliga senaste fakta.
- NISSAN förbehåller sig rätten att när som helst ändra tekniska data eller specifikationer utan föregående meddelande.

E Instrucciones de montaje del porta-esquís

LEA LAS INSTRUCCIONES QUE SIGUEN ANTES DE EMPEZAR EL MONTAJE
Para facilitar la identificación de las piezas citadas en estas instrucciones que afectan a la seguridad de Ud. y a la de los demás ocupantes del automóvil, dichas piezas se marcan con el simbolo ⚠.
- Toda la información, caracteristicas técnicas y planos que forman parte de estas instrucciones se basan en los últimos datos disponibles al imprimirse.
- NISSAN se reserva, en cualquier momento y sin previo aviso, el derecho de introducir cambios en las caracteristicas técnicas o especificationes.

I Instruzioni di montaggio del Portabagagli

SI PREGA DI LEGGERE QUANTO SEGUA PRIMA DI PROCEDERE AL MONTAGGIO
I punti nelle presenti istruzioni progettati per garantire la vostra sicurezza , quella dei passeggeri e degli altri utenti della strada, e per prevenire eventuali danni al veicolo, sono preceduti dal simbolo ⚠.
Tutte le informazioni, i dati tecnici ed i disegni contenuti nelle presenti istruzioni si basano sulle ultime informazioni disponibili al momento della stampa.
La NISSAN si riserva il diritto di apportare qualsiasi modifica ai dati tecnici o di progetto in qualunque momento e senza preavviso.

NISSAN

Part no. KE730-4K410

Nissan D23M
DEC 2015 →

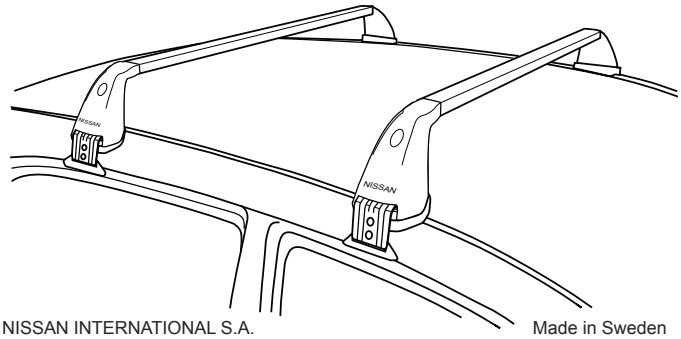

NISSAN INTERNATIONAL S.A. Made in Sweden

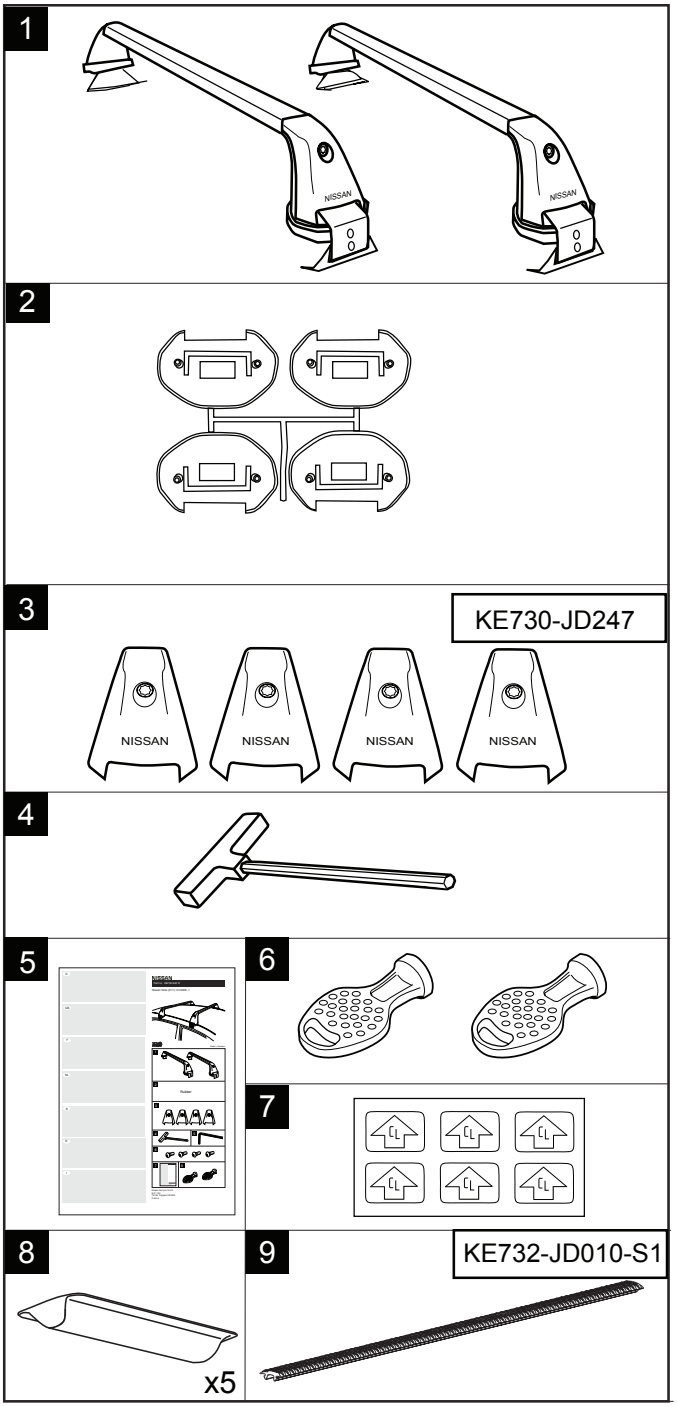

DK Monteringsvejledning for tagbagagebærer

LÆS VEJLEDNINGEN, FØR DE PÅBEGYNDER MONTERINGEN. For at gøre det lettere for Dem at finde de afsnit i vejledningen, som har til hensigt at sikre Deres og Deres passagerers og øvrige trafikanters sikkerhed samt sikre, at De ikke beskadiger bilen, er der ud for hvert afsnit anbragt følgende symbol. ⚠
- Alle oplysninger, tekniske data og tegninger i denne vejledning er baseret på de senest tilgængelige oplysninger på trykketidspunktet.
- NISSAN forbeholder sig retten til når som helst at foretage ændringer af tekniske data eller design uden forudgående varsel.

FIN Taakkatelineen kiinnitysohjeet

LUE NÄMÄ OHJEET ENNEN KUIN ALOITAT KOKOAMISEN. Symbolilla merkityt osiot liittyvät kuljettajan, matkustajien ja muiden tienkäyttäjien turvallisuuteen ja ne sisältävät ohjeita, joita noudattamalla varmistat, ettei autosi vaurioidu.⚠
- Kaikki näiden ohjeiden tiedot, tekniset arvot ja kuvat perustuvat painohetkellä voimassa oleviin tietoihin.
- NISSAN pidättää itsellään oikeuden tehdä muutoksia teknisiin tietoihin tai rakenteellisiin ratkaisuihin milloin tahansa ilman erillistä ilmoitusta.

N Monteringsinstruksjon for lastholder

LES DETTE FØR DU STARTER MONTERINGEN. Denne instruksjonen er laget for å ta vare på sikkerheten til deg selv, passasjerene dine og andre trafikanter, og for å sørge for at du ikke skader bilen din. For at du lett skal gjenkjenne avsnittene i instruksjonen, innledes de med symbolet. ⚠
- All informasjon samt alle tekniske data og tegninger i disse instruksjonene er basert på den informasjonen som forelå ved trykking.
- NISSAN forbeholder seg retten til å foreta endringer i tekniske data og design når som helst og uten forvarsel.

RO Instrucţiuni de montare a portbagajului de acoperiş

VĂ RUGĂM SĂ CITIŢI URMĂTOARELE INFORMAŢII ÎNAINTE DE A MONTA PORTBAGAJUL DE ACOPERIŞ. Pentru a facilita identificarea fragmentelor referitoare la siguranţa dumneavoastră şi a celorlalţi pasageri şi participanţi la trafic, ca şi pentru a evita deteriorarea autovehiculului, acestea au fost marcate cu simbolul. ⚠
- Toate indicaţiile, datele tehnice şi ilustraţiile incluse în aceste instrucţiuni se bazează pe cele mai recente informaţii disponibile în momentul tipăririi.
- NISSAN îşi rezervă dreptul de a aduce în orice moment modificări datelor tehnice sau design-ului, fără preaviz.

P Instruções de montagem das Barras de Tejadilho

LEIA ATENTAMENTE ESTAS INSTRUÇÕES ANTES DE INICIAR A MONTAGEM. Para o ajudar a identificar as passagens nestas instruções concebidas para manter a sua segurança, dos passageiros e dos outros utilizadores da estrada e para assegurar que não danifica o seu veículo, estas estão precedidas pelo símbolo. ⚠
- Todas as informações, dados técnicos e esquemas existentes nestas instruções têm como base a mais recente informação disponível na altura da impressão.
- A NISSAN reserva-se o direito de alterar os dados técnicos ou a concepção em qualquer altura sem aviso prévio.

PL Instrukcja instalacji bagażnika na relingi

PRZECZYTAJ PRZED ROZPOCZĘCIEM INSTALACJI. Aby pomóc Państwu w odnalezieniu tych części instrukcji, które są szczególnie ważne dla zapewnienia bezpieczeństwa Państwa, osób z Państwem podróżujących oraz innych użytkowników drogi, a także aby upewnić się, że nie spowodujecie Państwo uszkodzeń swojego pojazdu, części te oznaczone zostały symbolem. ⚠
-Wszystkie informacje, dane techniczne i ilustracje zawarte w tej instrukcji bazują na najbardziej aktualnych informacjach dostępnych w momencie druku.
-Firma NISSAN zastrzega sobie prawo do wprowadzania zmian w danych technicznych lub w projekcie, w dowolnym momencie, bez wcześniejszego powiadomienia.

H Felszerelési utasítások a terherhordó szerkezethez.

KÉRJÜK, AZ ÖSSZESZERELÉSI MUNKÁLATOK ELŐTT OLVASSA EL EZT. Az utasításban található leírások között vannak olyanok, amelyek az Ön ill. utastársa, valamint a többi úthasználó biztonságát szolgálják, valamint biztosítják, hogy a járművét ne érje sérülés, ezeket szimbólummal jelöltük. ⚠
- Minden az utasításban található információ, műszaki adat és ábra a legújbabb információkon alapul, amelyek a nyomtatáskor birtokunkban voltak.
- A NISSAN fenntartja a jogot arra, hogy változtatásokat eszközöljön a műszaki adatokra és a megjelenésre vonatkozóan előzetes bejelentés nélkül.

BG Монтажни инструкции за багажник

МОЛЯ, ПРОЧЕТЕТЕ ВНИМАТЕЛНО ТЕЗИ ИНСТРУКЦИИ ПРЕДИ ДА ЗАПОЧНЕТЕ СГЛОБЯВАНЕТО. За по-лесна идентификация на разделите в тези инструкции, засягащи сигурността Ви, на Вашите пътници и другите ползватели на пътя и освен това помагащи за безпроблемният монтаж, така че да бъде сигурно, че няма да повредите автомобила си са предшествани от символ. ⚠
- Цялата информация, технически данни и чертежи, които се съдържат в тези инструкции са базирани на най-новата информация, налична по време на печата.
- NISSAN си запазва правото да направи промени в техническите данни или дизайна по всяко време без предизвестие.

HR Upute za ugradnju nosača tereta

MOLIMO PROČITAJTE OVE UPUTE PRIJE ZAPOČINJANJA RADA NA SKLAPANJU. Da biste identificirali odjeljke ovih uputa čija je namjena da osiguraju Vašu sigurnost, sigurnost Vaših saputnika i drugih lica na putu, te da osiguraju da ne oštetite svoje vozilo, ispred njih se nalazi simbol. ⚠
- Sve informacije, tehnički podaci i crteži sadržani u ovim uputama zasnivaju se na najnovijim dostupnim informacijama u vrijeme tiskanja.
- NISSAN pridržava pravo promijeniti tehničke podatke ili dizajn u bilo kom trenutku bez prethodne najave.

GR Οδηγίες τοποθέτησης Σχάρας Αυτοκινήτου

ΠΑΡΑΚΑΛΟΥΜΕ ΔΙΑΒΑΣΤΕ ΤΙΣ ΠΑΡΟΥΣΕΣ ΟΔΗΓΙΕΣ ΠΡΟΤΟΥ ΞΕΚΙΝΗΣΕΤΕ ΤΗ ΣΥΝΑΡΜΟΛΟΓΗΣΗ. Για να σας βοηθήσουμε να αναγνωρίσετε τα αποσπάσματα στις παρούσες οδηγίες που έχουν σχεδιαστεί για να παρέχουν ασφάλεια σε σας, στους περαστικούς και σε άλλους χρήστες του οδικού δικτύου, καθώς επίσης να εξασφαλίσουν ότι δεν προκαλείτε φθορά στο όχημά σας, προηγούνται από το σύμβολο. ⚠
- Όλες οι πληροφορίες, τα τεχνικά στοιχεία και τα σχέδια που περιέχονται στις παρούσες οδηγίες βασίζονται στις τελευταίες πληροφορίες που ήταν διαθέσιμες κατά τη στιγμή της εκτύπωσης.
- Η NISSAN επιφυλάσσεται του δικαιώματος να τροποποιήσει τα τεχνικά στοιχεία ή το σχέδιο, οποιαδήποτε στιγμή, χωρίς προειδοποίηση.

IS Leiðbeiningar um uppsetningu á toppgrind

VINSAMLEGA LESIÐ ÞETTA ÁÐUR EN HAFIST ER HANDA VIÐ AÐ SETJA TOPPGRINDINA SAMAN. Til að hjálpa þér að átta þig á skrefum þessara leiðbeininga, sem hannaðar eru til að tryggja öryggi þitt, farþega þinna og annarra ökumanna, sem og til að tryggja að þú skemmir ekki farartæki þitt, kemur táknið ! á undan þeim. ⚠
- Allar upplýsingar, tækniupplýsingar og teikningar í þessum leiðbeiningum byggja á nýjustu upplýsingunum sem voru tiltækar þegar leiðbeiningarnar fóru í prentun.
- NISSAN áskilur sér rétt til að gera breytingar á tækniupplýsingum eða hönnun hvenær sem er án frekari fyrirvara.

ARAB تعليمات تركيب حامل الحمولات

يرجى قراءة هذه الدليل قبل الشروع في عملية التجميع، وذلك لمساعدتك في تحديد الفقرات الواردة ضمن هذه التعليمات والتي تم وضعها خصيصاً لضمان سلامتك وسلامة الركاب المرافقين لك وسلامة مستخدمي الطريق الآخرين، وكذا لضمان عدم إلحاق الضرر بالمركبة الخاصة بك. ويسبق هذه الفقرات الرمز. ⚠
-تستند كافة المعلومات والبيانات الفنية والرسوم المضمنة في هذه التعليمات إلى أحدث المعلومات المتوفرة وقت طباعة هذا الدليل.
-تحتفظ شركة نيسان بحق إجراء أية تغييرات على البيانات الفنية أو التصميم في أي وقت ودون إشعار مسبق.

SLO Navodila za namestitev tovornega nosilce “Loadcarrier”

PRED ZAČETKOM DELA S SESTAVO, PROSIMO, PREBERITE TA NAVODILA V pomoč pri identificiranju odstavkov teh navodil, ki so oblikovana in pripravljena za vašo varnost, varnost potnikov in drugih cestnih uporabnikov ter za to, da preprečite morebitne poškodbe vozila, so pred besedilom simboli. !
- Vse informacije, tehnični podatki in slike v teh navodilih temeljijo na zadnjih podatkih, ki so bili na voljo v času tiska.
- Podjetje NISSAN si pridržuje pravico do izvajanja sprememb tehničnih podatkov ali oblike, kadar koli in brez predhodnega obvestila.

CZ Pokyny pro upevnění nosiče

PŘED ZAHÁJENÍM MONTÁŽE SI PŘEČTĚTE TYTO POKYNY.
Pro lepší identifikaci částí příručky, které jsou určeny k zajištění vaší bezpečnosti, bezpečnosti spolucestujících a dalších uživatelů vozovky a pro eliminaci poškození vozidla, jsou tyto vyznačeny symbolem. ⚠
- Veškeré informace, technická data a výkresy uvedené v těchto pokynech jsou založeny na nejnovějších informacích dostupných v době tisku.
- NISSAN si vyhrazuje právo upravovat technická data nebo design kdykoli bez předchozího upozornění.

UA ***Інструкції кріплення для багажної решітки***

БУДЬ-ЛАСКА, ПРОЧИТАЙТЕ ІНСТРУКЦІЮ ПЕРЕД ЗБІРКОЮ Щоб допомогти Вам розібратися з інструкціями, що розроблені для Вашої безпеки, безпеки Ваших пасажирів та користувачів дороги, та щоб гарантувати непошкодженість автомобілю, в інструкціях використається наступний символ.⚠
- Вся інформація, технічні дані та схеми ціє інструкції, доступні на час друкування.
- Компанія NISSAN зберігає право змінювати технічні дані або дизайн в будь-який час без попереднього повідомлення.

TR ***Yük taşıyıcısı için montaj talimatları***

MONTAJ İŞİNE BAŞLAMADAN ÖNCE LÜTFEN BUNU OKUYUN. Sizin, yolcularınızın ve diğer yol kullanıcılarının emniyetini ve aracınıza hasar vermemenizi sağlamak için tasarlanan bu talimatlardaki paragrafları tanımanıza yardımcı olmak için, paragraflar ⚠ sembolünün ardından verilmektedir.
- Bu talimatlarda yer alan tüm bilgiler, teknik veriler ve çizimler baskı anındaki en son bilgilere dayanmaktadır.
- NISSAN önceden bildirmeksizin teknik verilerde veya tasarımda değişiklik yapma hakkını saklı tutar.

IL **בכר ווגג תבכרהל תוארוה**

הבכרהה תליחת ינפל הז דמסמ אורקל שי

תא, דלש דתוחיטב תא חיטבהל סידעוימה תוארוהב סיפיעסה יוהיזב דל עייסל ידכ, סרגיי אלש חיטבהל ידכו, שיבכב סירחא סימרוג לש וז תאו דמיע סיעסונה לש תוחיטבה ומיסה סהינפל בצומ, בכרל קזנ. ⚠
- עדימה לע סיססובמ הלא תוארוהב סילכומה סיריואהו סיינכטה סינותנה, עדימה לכ הספדהה תעב וימזה רתויב ינכדעה.
- NISSAN תע לכב בוציעבו סיינכטה סינותנב סייוניש עצבל תוכזה תא המצעל תרמוש שארמ העדוה אללו.

RU ***Инструкции по установке багажника***

ПРОЧТИТЕ ПЕРЕД НАЧАЛОМ СБОРКИ Для обозначения разделов о вашей безопасности и безопасности ваших пассажиров и других путешественников, а также во избежание повреждения автомобиля используется символ в начале соответствующего раздела. ⚠
- Все сведения, технические характеристики и чертежи, приложенные к данным инструкциям, основаны на самой актуальной информации, доступной на момент печати.
- NISSAN сохраняет за собой право на изменение технических характеристик или конструкцию в любое время без предварительного уведомления.

SK ***Pokyny pre upevnenie nosiča nákladu***

PREČÍTAJTE SI TIETO POKYNY PRED ZAČIATKOM UPEVŇOVANIA, aby sme vám pomohli identifikovať časti v týchto pokynoch, ktoré sú navrhnuté na zaistenie vašej bezpečnosti, bezpečnosti vašich pasažierov a iných používateľov cesty a na zaistenie toho, aby ste nepoškodili svoje vozidlo, predchádza ich symbol. ⚠
- Všetky informácie, technické údaje a nákresy uvedené v týchto pokynoch sú založené na najnovších dostupných informáciách v čase tlače.
- Spoločnosť NISSAN si vyhradzuje právo kedykoľvek vykonať zmeny v technických údajoch alebo v dizajne, a to bez predchádzajúceho upozornenia.

D

WICHTIG:
-Vor Erstgebrauch lesen
-Montage nur nach dieser Vorlage durchführen
-Vorlage im Fahrzeug mitführen
-Wir empfehlen nicht schneller als Richtgewindigkeit 130 km/h mit Last zu fahren.
-Bei eventuellen Unklarheiten bitten wir Sie, sich mit Ihrem Händler, für weitere Informationen, in Verbindung zu setzen.

GB

WARNING!
-Read these instructions carefully before using the product for the first time
-Fit the load carrier using these instructions only
-Keep instructions in car
-We recommend not to drive faster than 130 km/h with load
-If you have any questions, please contact your local dealer for further information.

F

IMPORTANT:
-A lire soigneusement avant la première utilisation
-Pour le montage, se conformer strictement aux présentes instructions
-Les instructions doivent nécessairement se trouver dans le véhicule
-Ne pas dépasser 130 km/h avec charge sur le toit
-Prendre contact avec le fournisseur lors de problèmes éventuels.

NL

BELANGRIJK:
-Voor gebruik goed doorlezen
-Montage alleen volgens dit voorbeeld uitvoeren
-Montagevoorschrift in de auto bewaren
-Niet harder dan 130 km/h rijden met lasten
-Wend U met eventuele vragen tot de plaatselijke dealer.

S

VARNING !
-Läs igenom anvisningen noggrant innan produkten tas i bruk
-Montera endast enligt denna beskrivning
-Monteringsanvisningen skall medföras i bilen
-Vi rekommenderar att inte överskrida 130 km/h med last
-Vid eventuella oklarheter, kontakta återförsäljaren.

E

IMPORTANTE:
-Leer antes del primer uso
-Realizar el montaje unicamente conforme a estas instrucciones
-Llevar las instrucciones en el vehículo
-No conducir a más de 130 km/h con carga
-Si tiene alguna pregunta, por favor pongase en contacto con su distribuidor para más información.

I

AVVERTENZE:
-Leggere attentamente le instruzioni prima di utilizzare il prodotto.
-Montare il prodotto esclusivamente come indicato nelle presenti istruzioni.
-Conservare le istruzioni di montaggio nell automobile.
-Si raccomanda di non superare 130 Km/h con il carico.
-In caso di dubbi rivolgersi al rivenditore.

DK

ADVARSEL!
-Læs vejledningen grundigt, før De anvender produktet første gang
-Montér kun tagbagagebæreren ifølge denne vejledning
-Opbevar vejledningen i bilen
-Vi anbefaler, at De ikke kører over 130 km/t med last monteret
-Hvis De har spørgsmål, bedes De kontakte den lokale forhandler for yderligere oplysninger.

FIN

VAROITUS!
-Lue nämä ohjeet huolellisesti ennen kuin aloitat tuotteen käytön
-Kiinnitä taakkateline ainoastaan näiden ohjeiden mukaisesti
-Säilytä ohjeet autossa
-Suositeltu enimmäisnopeus kuorman kanssa on 130 km/h
-Ota yhteyttä paikalliseen Nissan-jälleenmyyjään, jos sinulla on kysyttävää tuotteen käytöstä.

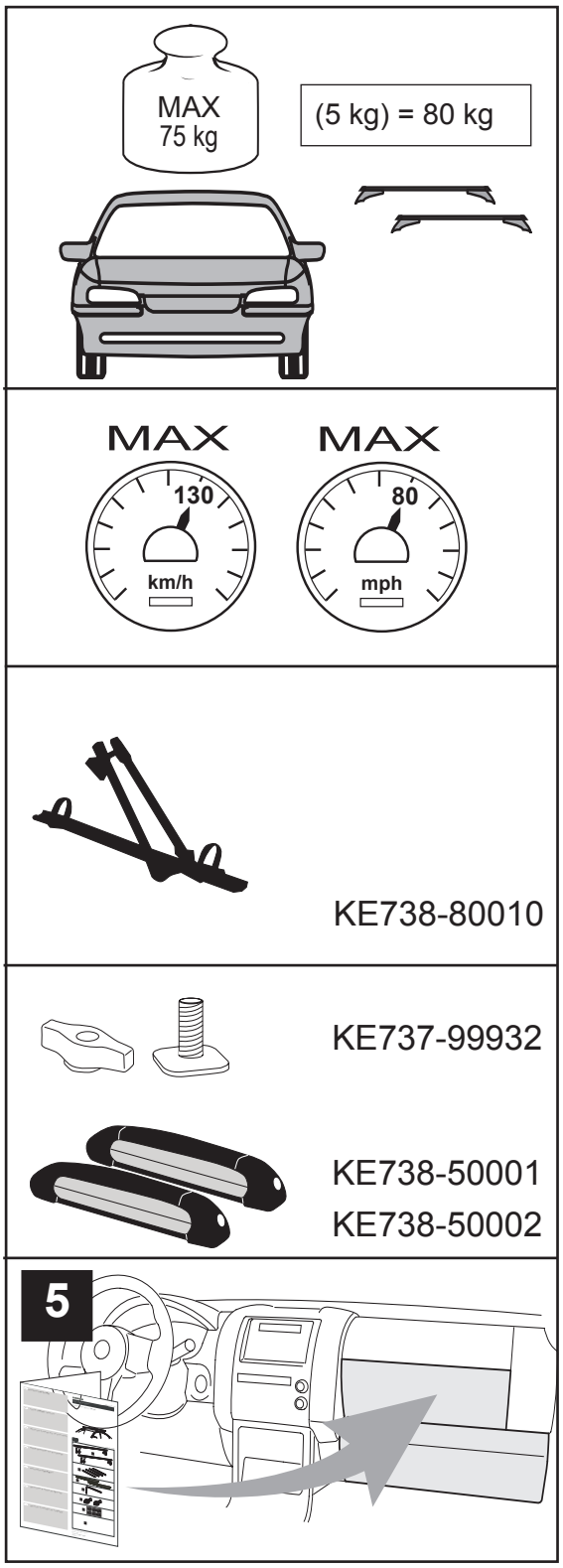

N

ADVARSEL!

- Les disse instruksjonene nøye før du tar i bruk produktet
- Fest lastholderen kun i henhold til disse instruksjonene
- Oppbevar instruksjonene i bilen
- Vi anbefaler at du ikke kjører fortere enn 130 km/t med last
- Ta kontakt med din lokale forhandler for mer informasjon hvis du har spørsmål.

RO

ATENŢIE!

- Citiţi cu atenţie aceste instrucţiuni, înainte de a utiliza produsul pentru prima dată.
- Montaţi portbagajul de acoperiş conform acestor instrucţiuni
- Păstraţi instrucţiunile în maşină
- Vă recomandăm să nu depăşiţi viteza de 130 km/h atunci când transportaţi o încărcătură
- Dacă aveţi întrebări, adresaţi-vă dealerului local pentru informaţii suplimentare.

P

AVISO!

- Leia cuidadosamente estas instruções antes de utilizar o produto pela primeira vez
- Monte as barras de tejadilho seguindo apenas estas instruções
- Mantenha as instruções no veículo
- Com carga, recomendamos que não ultrapasse os 130 km/h
- Se tiver alguma dúvida, contacte o seu concessionário local para obter mais informações.

PL

OSTRZEŻENIE !

- Przed pierwszym użyciem produktu przeczytaj uważnie tę instrukcję
- Zainstaluj bagażnik zgodnie z tą i tylko tą instrukcją
- Zachowaj instruckję w samochodzie
- Zalecamy nieprzekraczanie prędkości 130 km/h z ładunkiem
- Wszelkie pytania prosimy kierować do najbliższego dilera, który udzieli Państwu pełnych informacji.

H

FIGYELMEZTETÉS!

- A termék elsõ használata elõtt figyelmesen olvassa el ezeket az utasításokat
- A terherhordó szerkezetet csak ezen utasítások alapján rögzítse
- Az utasításokat õrizze az autóban
- Javasoljuk, hogy teherrel ne vezessen 130km/h sebességnél többel
- Ha kérdése van, további információért forduljon a helyi kereskedéshez.

BG

ПРЕДУПРЕЖДЕНИЕ !

- Прочетете внимателно тези инструкции преди да използвате продукта за първи път
- Монтирайте багажника само съгласно инструкциите
- Съхранявайте инструкциите в автомобила
- Препоръчваме да не шофирате със скорост по-висока от 130 км/ч с товар
- Ако имате някакви въпроси, моля, за повече информация се свържете с Вашия дилър.

HR

UPOZORENJE !

- Pozorno pročitajte ove upute prije prvog korištenja proizvoda
- Ugradite nosač tereta isključivo prema ovim uputama
- Spremite ove upute u automobil
- Preporučamo Vam ne voziti s teretom brže od 130 km/h
- Ukoliko imate kakvih pitanja, molimo obratite se Vašem lokalnom prodavaču za daljnje informacije.

GR

ΠΡΟΕΙΔΟΠΟΙΗΣΗ!

- Διαβάστε τις παρούσες οδηγίες προσεκτικά προτού χρησιμοποιήσετε το προϊόν για πρώτη φορά.
- Τοποθετήστε τη σχάρα αυτοκινήτου χρησιμοποιώντας μόνο τις παρούσες οδηγίες.
- Φυλάξτε τις οδηγίες εντός του οχήματος.
- Όταν μεταφέρετε φορτίο, σας προτείνουμε να μην οδηγείτε ταχύτερα από 130 χλμ/ω.
- Εάν έχετε απορίες, παρακαλούμε όπως επικοινωνήσετε με τον τοπικό αντιπρόσωπο για περαιτέρω πληροφορίες.

IS

VARÚÐ !

- Lestu þessar leiðbeiningar vandlega áður en þú byrjar að nota vöruna í fyrsta skipti
- Notaðu eingöngu þessar leiðbeiningar þegar þú setur toppgrindina upp
- Geymdu leiðbeiningarnar í bílnum
- Við mælum með því að ekki sé keyrt hraðar en á 130 km/klst. með grindina
- Ef þú hefur einhverjar spurningar skaltu hafa samband við söluaðila vörunnar í þínu landi.

ARAB

تحذير !

-عليك بقراءة هذه التعليمات بعناية قبل استخدام المنتج لأول مرة.
-عليك بالاستعانة بهذه التعليمات فقط في تركيب ناقل الحمولات .
-احرص على الاحتفاظ بالتعليمات في السيارة.
-نوصي بالقيادة بسرعة لا تتجاوز 130 كم/ساعة مع وجود حمولة.
-إذا كانت لديك أي تساؤلات، يرجى الاتصال بالوكيل المحلي للحصول على مزيد من المعلومات.

SLO

OPOZORILO!
- Preden prvič uporabite izdelek, natančno preberite ta navodila.
- Tovornega nosilca namestite le po teh navodili.
- Navodila hranite v vozilu.
- Priporočamo, da s tovorom ne vozite več kot 130 km/h.
- Vsa morebitna vprašanja naslovite na lokalnega prodajalca, ki vam bo posredoval nadaljnje informacije.

CZ

VAROVÁNÍ!
- Než výrobek poprvé použijete, přečtěte si pozorně pokyny
- Upevňujte nosič jen podle těchto pokynů
- Pokyny uskladněte ve voze
- Doporučujeme jezdit s nákladem rychlostí maximálně 130 km/h
- V případě dalších dotazů kontaktujte svého místního prodejce.

UA

УВАГА !
- Уважно прочитайте ці інструкції перед використанням продукту в перший раз
- Приєднуйте багажну решітку використовуючи тільки цю інструкцію
- Зберігайте інструкції в машині
- Рекомендується не їхати швидше 130 км/г з вантажем
- В разі наявності питань, будь-ласка, зв‘яжіться з місцевим дилером для отримання детальнішої інформації.

TR

UYARI !
- Ürünü ilk kez kullanmadan önce bu talimatları dikkatle okuyun
- Yük taşıyıcıyı yalnız bu talimatlara uyarak takın
- Talimatları araçta bulundurun
- Aracı yüklü iken 130 km/s’den daha hızlı sürmemenizi tavsiye ederiz
- Herhangi bir sorunuz olursa, daha fazla bilgi için lütfen yerel bayinizle temasa geçin

IL

הרהזא !
-הנושארה סעפב רצומב שומישה ינפל ˇוויעב הלא תוארוה ארק
-דבלב הלא תוארוהל סאתהב בכרה ˇוגג תא ˇקתה
-בכרב תוארוהה תא רומש
-ˇוגגה לע ˇעטמ סע ש”מק 130 לע הלועה תוריהמב עוסנל אלש ˇלמומ
-הלאש לכב, ˇסונ עדימ תלבקל ימוקמה קווישמל הנפ.

RU

ПРЕДУПРЕЖДЕНИЕ!
- Внимательно прочтите эти инструкции перед первым использованием изделия
- Устанавливайте багажник только согласно данной инструкции
- Храните инструкции в автомобиле
- Рекомендуем не превышать скорость 130 км/ч с грузом
- Если возникли вопросы, обращайтесь за подробностями к местному дилеру.

SK

UPOZORNENIE!
- Tieto pokyny si pozorne prečítajte skôr, ako budete produkt po prvýkrát používať
- Nosič nákladu nasaďte len pomocou týchto pokynov
- Pokyny uchovajte vo vozidle
- Odporúčame, aby ste s nákladom nejazdili rýchlejšie ako 130 km/h
- Ak máte akékoľvek otázky, obráťte sa na miestneho predajcu, u ktorého získate viac informácií.

D	Geltende Rechte und Vorschriften müssen verfolgt werden bezüglich Verwendungsweise für Lastenträger und Zubehöre.
GB	Be sure to follow the national rules and legislations in force regarding method of application of load carriers and accessories.
F	Les arrêtés et lois nationaux en vigueur doivent être suivis lors de l’emploi du porte-bagages et des ses accessoires.
NL	Wettelijke regels en voorschriften ten aanzien van gebruik van allesdragers en accessoires moeten in acht worden genomen.
S	Gällande nationella lagkrav och föreskrifter skall följas vad avser användningssätt för lasthållare och tillbehör.
E	Reglas nacionales exigidas e instrucciones vigentes tienen que ser cumplidas al respecto del modo de uso de carga equipajes y accesorios.
I	Per le modalitá di utilizzo del portapacchi e degli accesori, attenersi alle legi e alle norme nazionali vigenti.
DK	Sørg for at overholde gældende nationale regler og bestemmelser ved anvendelse af lastkøretøjer og tilbehør.
FIN	Noudata oleskelumaassasi sovellettavaa lainsäädäntöä ja määräyksiä, kun käytät taakkatelineitä ja muita lisävarusteita.
N	Følg nasjonalt gjeldende lover og regler ved bruk av lastbærere og tilbehør.
RO	Respectati legislatia si reglementarile nationale în vigoare privind metoda de utilizare a portbagajelor de acoperis si a accesoriilor.

P Certefique-se de que cumpre as regras nacionais exigidas e instruções vigentes no que respeita a carga e acessórios nas barras de tejadilho.

PL Zawsze przestrzegaj obowiązujących przepisów prawnych i zasad dotyczących stosowania bagazników i akcesoriów.

H Győződjön meg róla, hogy betartja a rakománymozgatókra és tartozékaik alkalmazására vonatkozó hatályos nemzeti jogszabályokat és rendelkezéseket.

BG Уверете се, че съблюдавате националните закони и постановления, които са в сила относно метода на приложение на товарни автомобили и оборудване.

HR Uvjerite se da slijedite važeće nacionalne propise i zakone u pogledu na način primjene kamiona i pribora

GR Βεβαιωθείτε ότι τηρείτε τους εθνικούς κανόνες και τις ισχύουσες νομοθεσίες σχετικά με τη μέθοδο εφαρμογής για τις καρότσες μεταφοράς φορτίων και τα αξεσουάρ.

IS Áríðandi er að fylgja ávallt lögum og reglum í hverju landi við notkun og ásetningu á burðarbogum og aukahlutum tengdum þeim

ARAB تأكد من اتباع القواعد الوطنية والتشريعات المعمول بها فيما يتعلق بأسلوب تطبيق الحاملات وكمالياتها.

SLO Obvezno upoštevajte lokalne veljavne predpise in zakone v zvezi z načinom uporabe tovornih nosilnikov in priključkov

CZ Je nutno dodržovat platná pravidla a předpisy pro způsob použití zařízení na převoz nákladu a příslušenství

UA Переконайтесь, що при кріпленні багажнику та додаткових пристроїв були виконані діючі національні норми та закони.

TR Yük taşıyıcılar ve aksesuarların uygulama yöntemiyle ilgili yürürlükteki ulusal kurallar ve yasaları uyguladığınızdan emin olun.

IL הדפקה לע הדימע הדוקיחב הדוקיפ הדוקיפתה הדוקיפנב הדוקיגעל הדוקישיה הדוקיתיש הדוקיבמ הדוקיטעו הדוקיבאזירים

RU Строго соблюдайте действующие национальные правила и законы в отношении способа применения люлек и аксессуаров.

SK Nezabudnite dodržiavať národné pravidlá a platnú legislatívu, ktorá sa týka metódy použitia dopravníkov nákladu a príslušenstva.

1

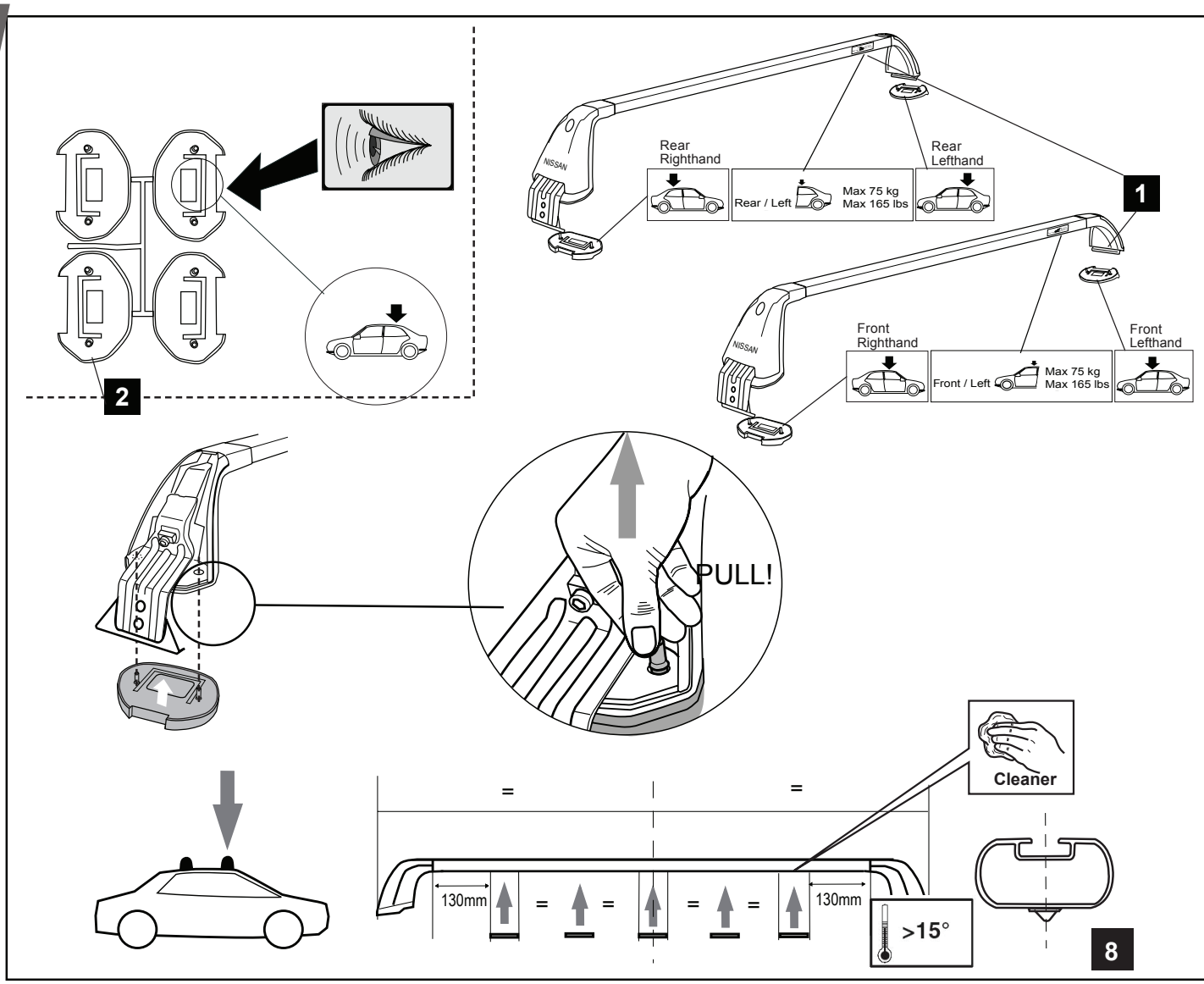
2
Rear
Righthand
Rear / Left
Max 75 kg
Max 165 lbs
Rear
Lefthand
1
Front
Righthand
Front / Left
Max 75 kg
Max 165 lbs
Front
Lefthand
PULL!
Cleaner
=
=
130mm
130mm
>15°
8

2

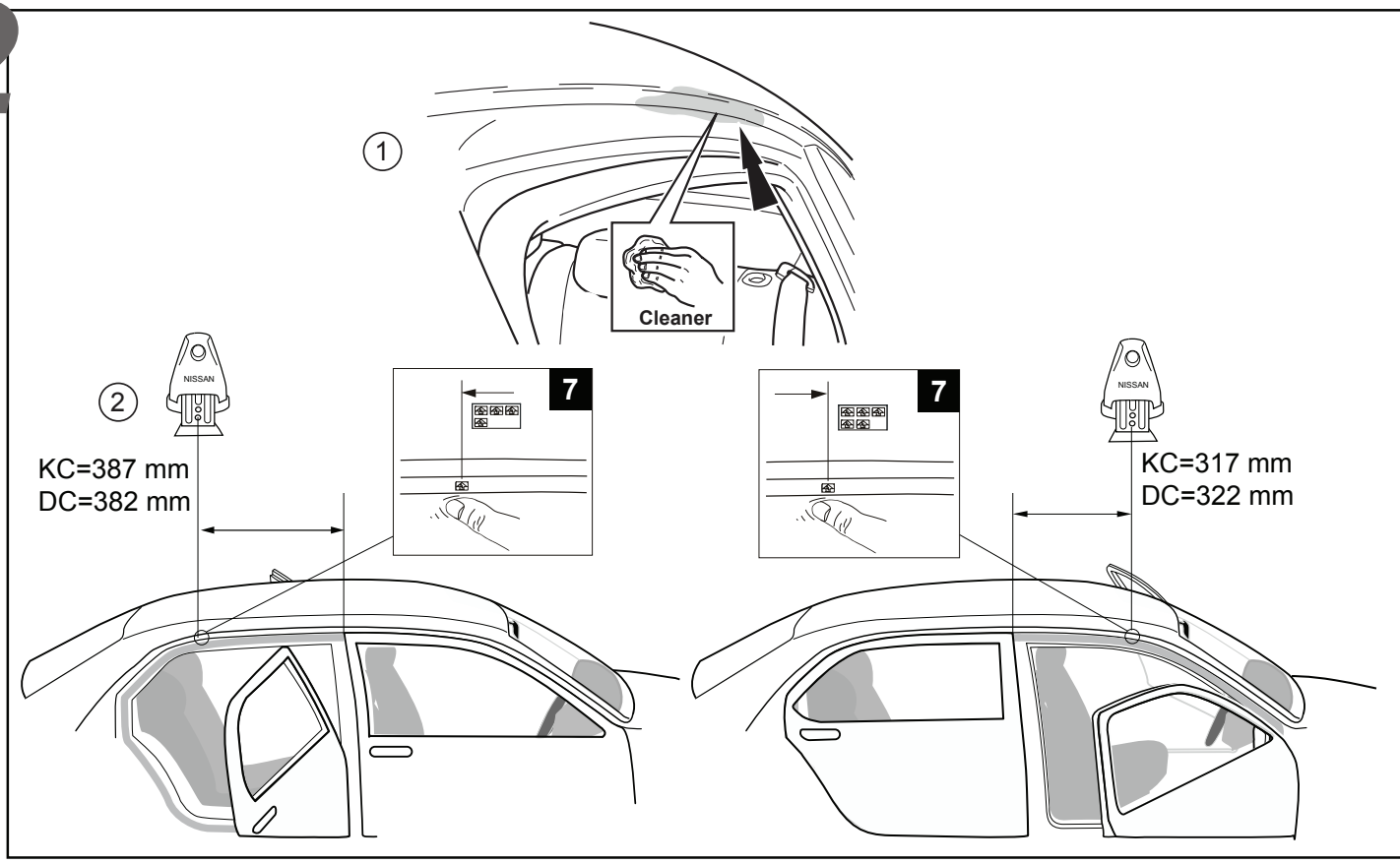
1
Cleaner
2
KC=387 mm
DC=382 mm
7
7
KC=317 mm
DC=322 mm

3

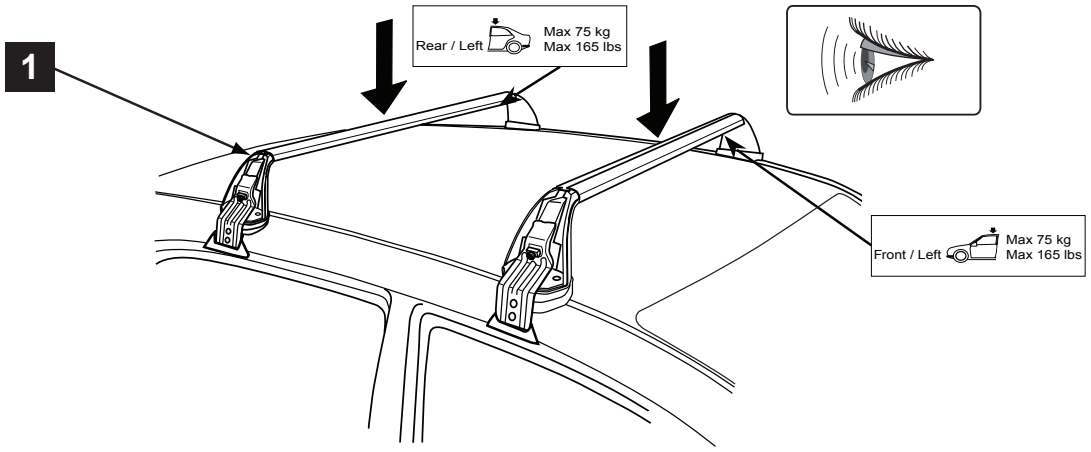
1
Rear / Left
Max 75 kg
Max 165 lbs
Front / Left
Max 75 kg
Max 165 lbs

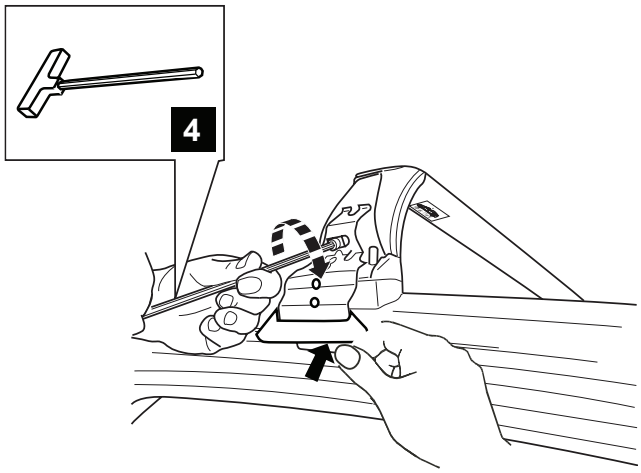
4

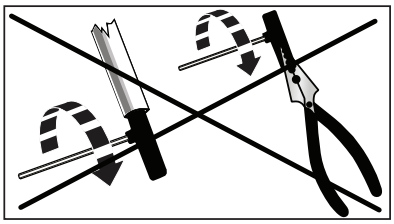

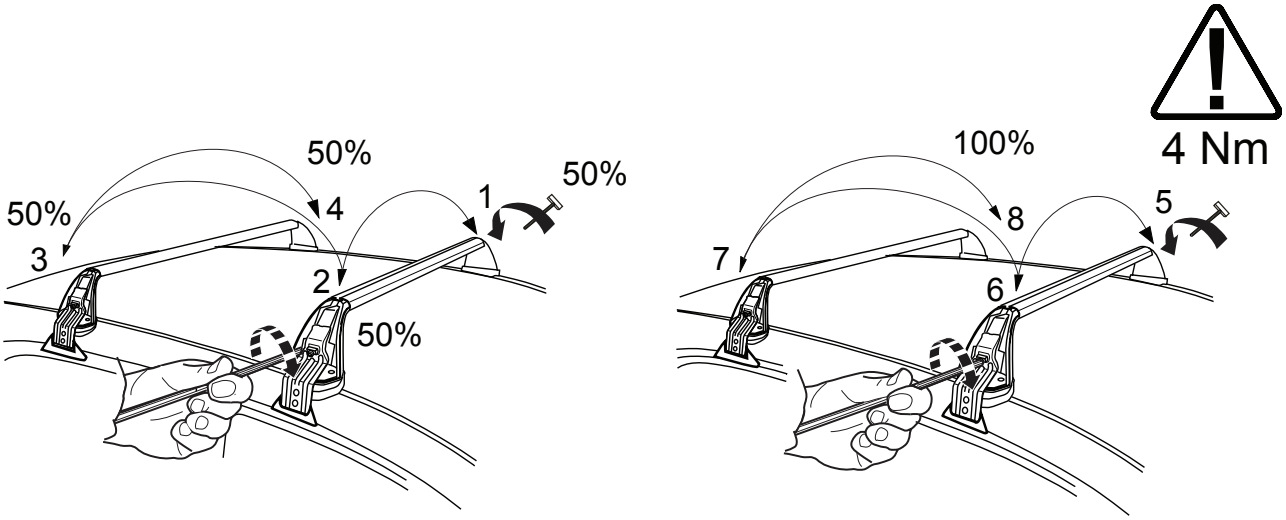
4 Nm
50%
50%
50%
50%
1
2
3
4
100%
5
6
7
8

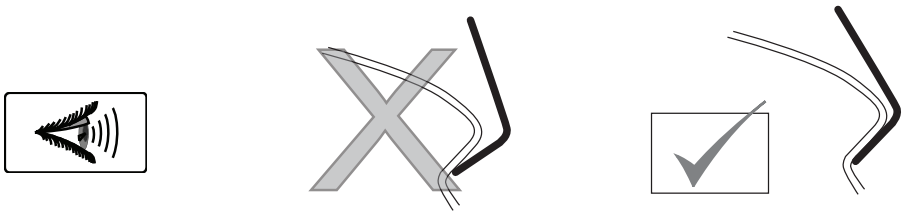

4

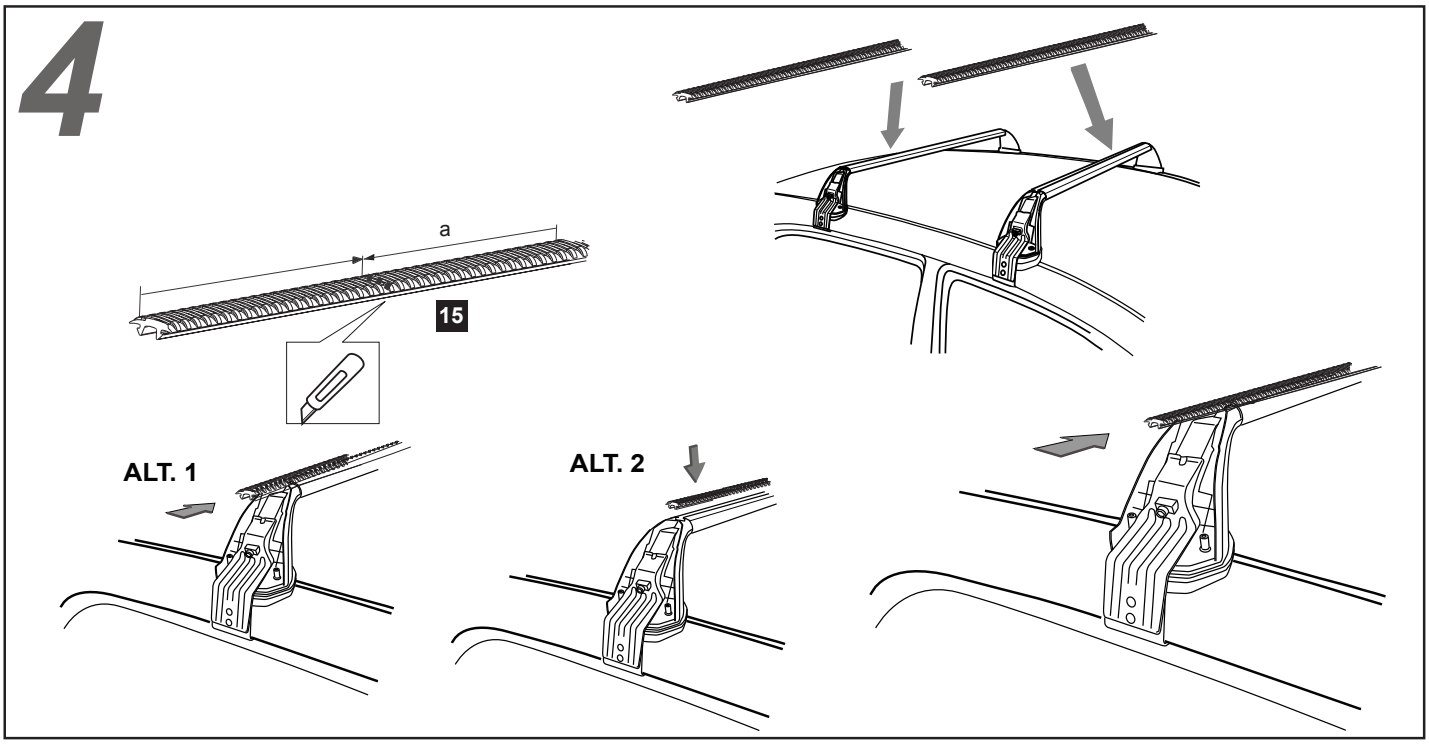

5

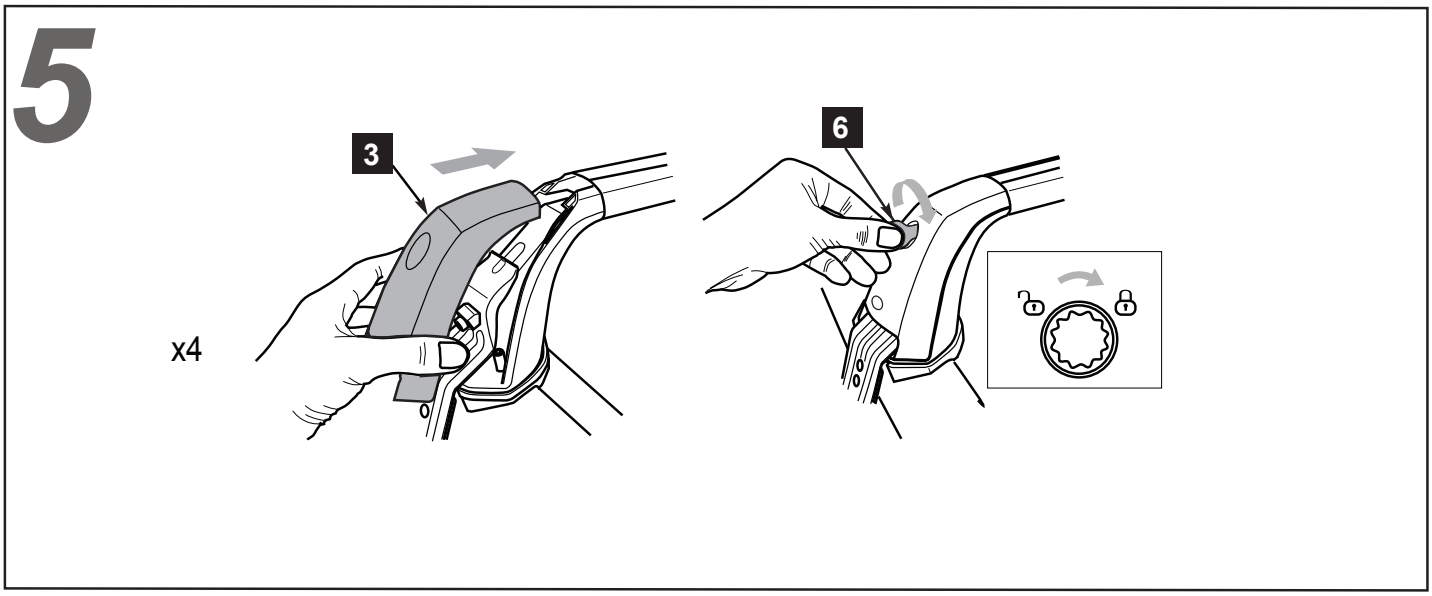

6

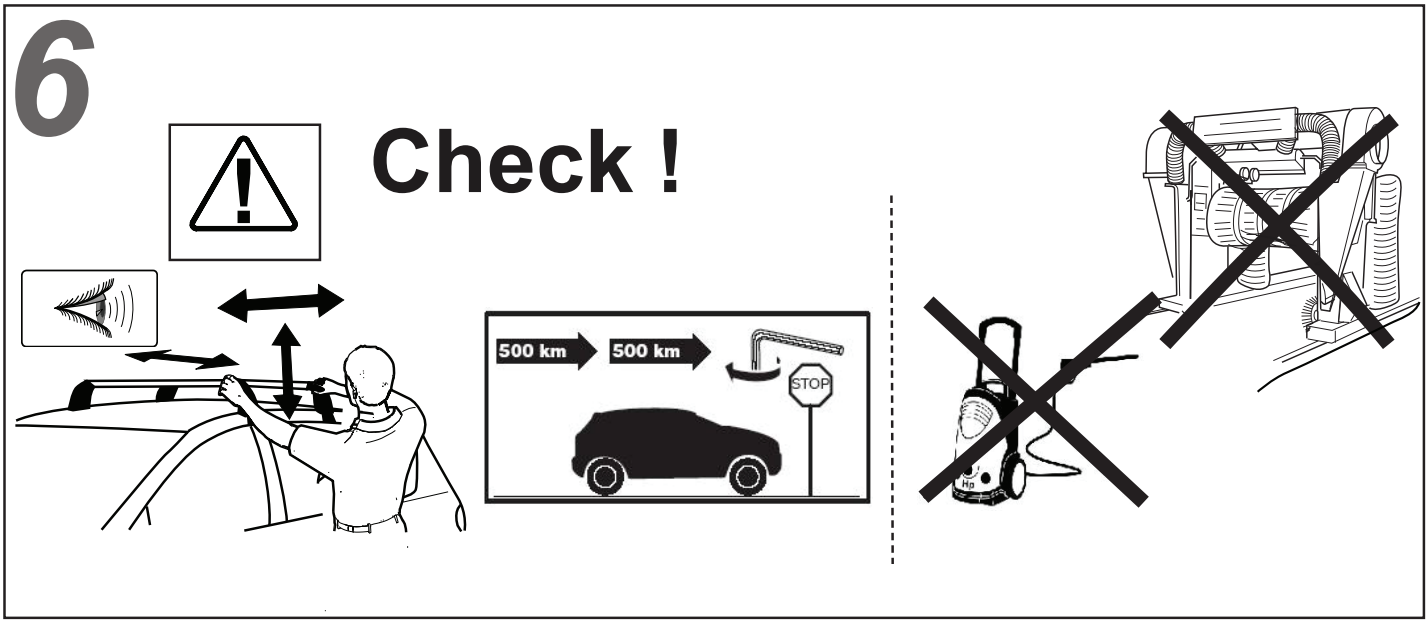

D Kontrolliere die Lastenträgerbefestigung, indem dieser kräftig nach vorne und hinten gedrückt wird. Die Befestigung des Lastenträgers während der Fahrt in regelmäßigen Abständen kontrollieren. Den Lastenträger immer mit dem Schlüssel abschliessen.

GB Make sure that the load carrier is fastened properly by pulling it. Stop to check now and again during the drive. Always lock the load carrier with the key.

F Vérifier que les barres de toit sont solidement accrochées en tirant sur celles-ci. Pendant le trajet, contrôler les barres de toit à intervalle régulier. Fermer toujours les barres de toit avec la clé.

NL Trek stevig aan de drager om te voelen of hij goed vast op het dak zit. Controleer ook zo nu en dan tijdens de reis. Sluit de drager altijd af met de sleutel.

S Kontrollera att takräcket sitter fast ordentligt genom att dra i det. Justera hårdare om det behövs. Kontrollera takräcket med jämna mellanrum vid körning. Lås alltid takräcken med nyckeln.

E Asegúrese de ue el portaequipajes está fijado perfectamente tirando de él. Deténgase durante el viaje para comprobarlo de nuevo. Cierre siempre el porta-equipajes con la llave.

I Controllare che il portapacchi sia fissato correttamente provando a tirarlo. Durante la guida, fermarsi periodicamente per controllare il portapacchi. Bloccare sempre il portapacchi con la chiave.

DK Træk i tagbagagebæreren for at sikre, at den sidder ordentligt fast. Stands nu og da for at kontrollere igen under kørslen. Lås altid tagbagagebæreren med nøglen.

FIN Varmista, että taakkateline on kiinnitetty tukevasti vetämällä telinettä käsin. Pysähdy tarkistamaan kiinnitys ajoittain myös matkan aikana. Lukitse taakkateline aina avaimella.

N Forsikre deg om at lastholderen er godt festet ved å dra i den. Stopp av og til for å kontrollere under kjøring. Lås alltid lastholderen med nøkkelen.

RO Asiguraţi-vă că portbagajul de acoperiş este bine fixat trăgând de acesta. Opriţi-vă din când în când în timpul călătoriei, pentru a-l verifica. Blocaţi întotdeauna portbagajul de acoperiş cu ajutorul cheii.

P Certifique-se de que as barras de tejadilho estão fixas correctamente puxando-as. Pare regularmente para verificar. Bloqueie sempre as barras de tejadilho com a chave.

PL Upewnij się, że bagażnik jest pewnie zamocowany, ciągnąc go. Co jakiś czas zatrzymuj się i sprawdzaj zamocowanie bagażnika. Zawsze zamykaj bagażnik na klucz.

H Húzza meg a teherhordó készüléket, így győződve meg arról, hogy a teherhordó készüléket megfelelően rögzítette-e. Álljon meg, ellenőrizze, majd vezetés közben is ellenőrizze. A teherhordó szerkezetet mindig zárja be a kulccsal.

BG Убедете се, че багажникът е монтиран правилно като го издърпате. Спрете за проверка сега и отново по време на шофиране. Винаги заключвайте багажника с ключа.

HR Provjerite povlačenjem je li nosač tereta pravilno pričvršćen. Zaustavite automobil da biste provjerili nosač sada i ponovno kasnije tijekom vožnje. Uvijek zaključajte nosač tereta ključem.

GR Τραβήξτε τη σχάρα για να βεβαιωθείτε ότι έχει στερεωθεί καλά. Ανά τακτά χρονικά διαστήματα, σταματάτε την οδήγηση για να ελέγξετε την κατάσταση της σχάρας. Κλειδώνετε πάντα τη σχάρα με το κλειδί.

IS Gakktu úr skugga um að toppgrindin sé fest á réttan hátt með því að toga í hana. Stöðvaðu öðru hverju til að athuga grindina. Læstu alltaf toppgrindinni með lyklinum.

ARAB تأكد من ربط ناقل الحمولات وتثبيته بإحكام وذلك عن طريق جذبه. توقف لإجراء فحص من فترة لأخرى أثناء القيادة. احرص دائماً على قفل ناقل الحمولات بالمفتاح.

SLO Prepričajte se, da je tovorni nosilec pravilno pritrjen tako, da ga povlečete. Vsake toliko časa se med vožnjo zaustavite. Obvezno in vsakokrat tovorni nosilec zaklenite s ključem.

CZ Ujistěte se, že je nosič řádně upevněn, zatahejte za něj. Během jízdy průběžně zastavujte a kontrolujte stav. Nosič vždy zamykejte klíčem.

UA Переконайтеся, що решітку закріплено належним чином потягнувши її. Зупиняйтесь протягом руху, щоб перевірити кріплення. Завжди замикайте багажну решітку ключем.

TR Yük taşıyıcıyı çekerek düzgün takıldığından emin olun. Sürüş sırasında kontrol etmek için bazen durun. Yük taşıyıcıyı daima anahtarla kilitleyin.

IL וודא שהוא נעול תמיד. תרזוח הקידב עצבו סעפ ידמ רוצע, העיסנה דלהמב. ותכישמ ידי-לע קזוחמ וגגהש אדו חתפמה תועצמאב.

RU Убедитесь в надлежащем закреплении багажника, потянув его. Периодически останавливайтесь во время поездки для проверки. Всегда закрывайте багажник на ключ.

SK Uistite sa, že nosič nákladu je správne upevnený tak, že za neho zatiahnete. Počas jazdy zastaňte, aby ste ho z času na čas skontrolovali. Nosič nákladu vždy uzamknite pomocou kľúča.

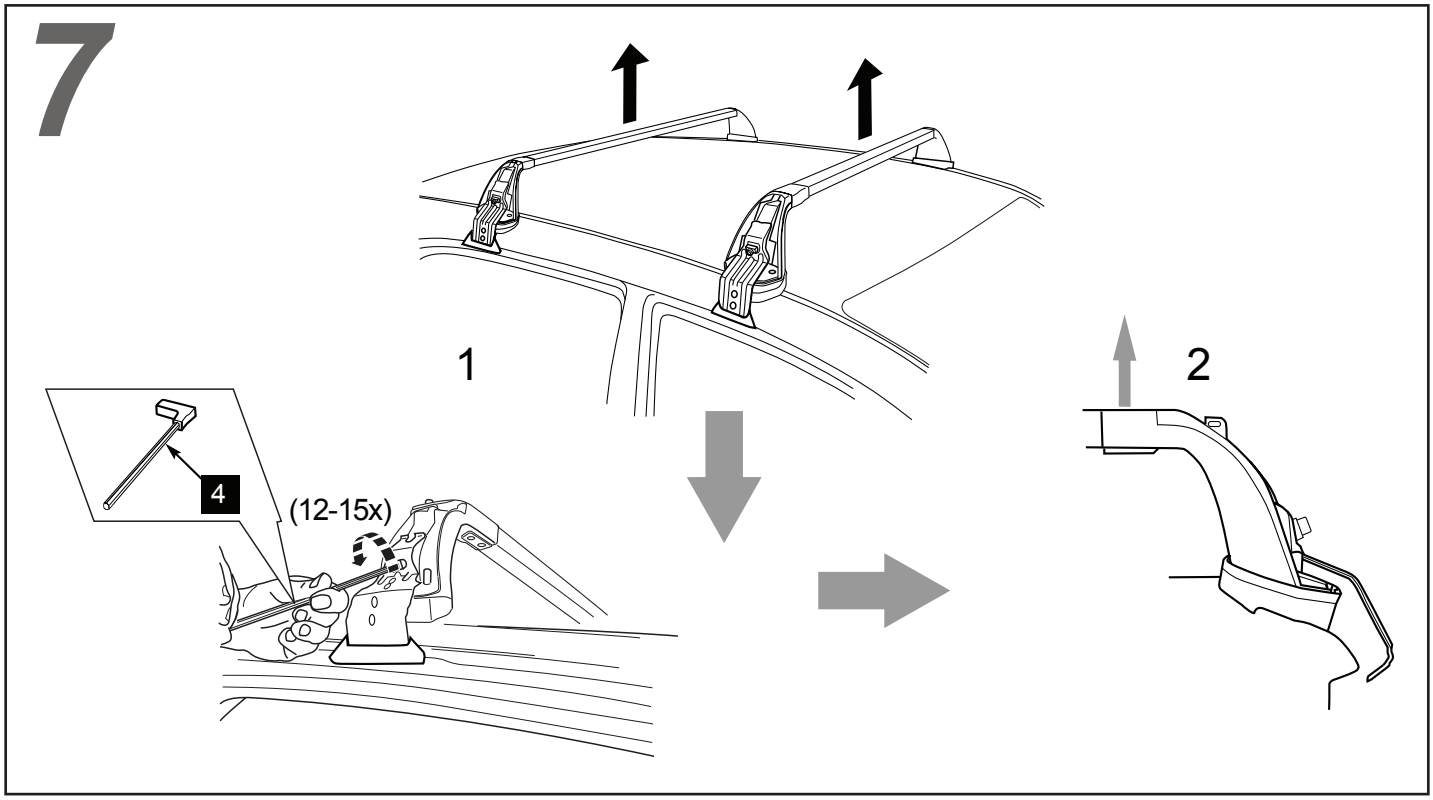
7
1
2
4
(12-15x)

D

ANMERKUNGEN
Diese Montageanleitung zusammen mit den Fahrzeugpapieren aufbewahren.
Folgende Punkte beachten:
***Die höchste Belastung ist 80 kg (einschl. Gewicht des Lastenträgers, 5 kg). Dieses Gewicht darf nicht überschritten werden. Im Instruktionsbuch den Montageplatz des Lastenträgers und die höchste zugelassene Dachlast des Autos kontrollieren. (Eventuell das beigefügte Extrablatt für zugelassene Dachlast kontrollieren.)**

Die Last ordentlich verankern, damit diese sich nicht lockern und eventuelle Schäden verursachen kann. Aufpassen, daß sich die Last in Fahrtrichtung und seitlich nicht verschieben kann.
Die Last gleichmäßig auf dem Lastenträger verteilen und der Schwerpunkt soll so niedrig wie möglich sein. Kleine und sehr schwere Lasten nie in der Mitte des Lastenträgers anbringen, sondern nur auf die eine Seite des Trägers.
Auf Grund der Verkehrssicherheitsvorschriften darf die Last nicht über die Außenseiten des Autos hervorragen.

Vor der Fahrt, alle Befestigungsanordnungen genau kontrollieren, ob diese gemäß den Vorschriften fixiert sind. Kontrolliere ebenfalls die Verankerung der Last, diese muß ordentlich ausgeführt sein. Nach einer kurzen Fahrstrecke die Fahrt unterbrechen und dann alle Schraubverbindungen und besonders die Befestigung der Fußstütze kontrollieren. Diese Kontrolle soll vor jeder Fahrt durchgeführt werden.

Abmattungen der Lackoberfläche können in dem Bereich der Fußplattenauflagen auftreten. Um dieses zu vermeiden, empfehlen wir vor jeder Montage des Lastenträgers zu kontrollieren, daß die Lastenträgerbefestigungspunkte frei von Staub und Schmutz sind. Bei längerer Anwendung ist es ratsam den Lastenträger in regelmässigen Zeitabständen zu demontieren und reinigen.

Das veränderte Fahrverhalten mit montiertem Lastenträger beachten (Seitenwindempfindlichkeit, Fahren in den Kurven und beim Einbremsen).
Mit Hinsicht auf die Verkehrssicherheitsvorschriften und Reduzierung des Luftwiderstandes, sollte der Lastenträger nach Gebrauch demontiert werden.

Ratschläge für Ihre eigene Sicherheit
WICHTIG: Dieser Lastenträger ist speziell für Ihr Auto angepaßt. Bitte mit Ihrem Lieferanten kontrollieren welches Modell benötigt wird wenn Sie Ihren Wagen tauschen.
Aus Testberichten von der Autoindustrie und Fachzeitschriften geht hervor, daß beim Transport von verschiedenen Gegenständen (z.B. Surfingbrettern, Transport-/Skiboxen) das Autodach noch mehr, durch den stark auftretenden Luftwiderstand, belastet wird.
(Beim Transport vom Surfingbrett, soll das gebogene Ende in Fahrtrichtung, nach unten gerichtet sein.)
Auch das Fahrverhalten des Autos wird beeinträchtigt - deshalb empfehlen wir, die Geschwindigkeit den entsprechenden Verhältnissen anzupassen.
Das Auto nicht durch eine automatische Waschanlage mit montiertem Lastenträger fahren.

Der Hersteller reserviert sich gegen Schäden, verursacht durch falsche Montage des Lastenträgers und den Zubehörteilen.

Modifizierungen sind nicht erlaubt.
Während der Fahrt muss der Lastenträger unbedingt abgeschlossen sein.

GB

CAUTION NOTES
Please keep this installation manual always with your car papers.
Please take the following points into account:
***Maximum permissible load is 80 kg (incl the weight of the load carrier, 5 kg). Do not exceed this weight. Check in the appendix to these instructions and in the car instruction manual to see where the load carrier should be fitted and to ascertain the maximum permissible load.**

Always fasten the load so that it cannot become loose or cause damage. Be careful to secure the load against movement in all directions.
When loading the load carrier, please make sure that the weight is evenly distributed and that the centre of gravity of the load is kept as low as possible. If small, very heavy loads have to be carried, please put them on one side of the bar and not in the middle.
The load must not protrude from the vehicle outline, in order not to endanger other traffic.

Before driving, make sure that all fastening parts are fixed according to regulations. Please check also that the load is fastened properly. Stop after a short drive to check all screw connections, and especially the foot attachments, then check every time before driving.

There is some risk that the paint under the foot plates may fade. To avoid this, we recommend to clean the roof from dust or dirt before attaching the load carrier and to remove the load carrier at suitable intervals to clean the areas where the foot plates rest on the roof.
Please pay attention to the altered behaviour of the vehicle (due to sidewind sensitivity, when driving in bends and when braking) when you drive a mounted (charged) load carrier. To safeguard other road users, and in order to reduce air resistance, the load carrier should be dismounted if it is not used.

Advice for your own security
IMPORTANT: This load carrier is especially designed for your car model. Please therefore check with your retailer which type of load carrier is needed when changing your car.
Test reports from the automotive industry and trade journals prove that when objects with large surfaces are transported, (eg. surfboards, ski/transport boxes) the roof of the vehicle will be additionally strained due to the strongly increased air resistance. (When transporting a windsurfboard, the bow should point downwards in the driving direction.)
The driving characteristics change as well; therefore we recommend you to adjust your speed accordingly.
Do not put the car through an automatic car wash when the load carrier is mounted.
The manufacturer takes no responsibility for damage caused by an incorrectly fitted load carrier.

Modifications to the product are not allowed.
The loadcarrier should always be locked during transport.

F

REMARQUES
Veuillez garder les instructions de montage toujours avec vos documents de bord.
Veuillez considérer les points suivants:
***La charge admissible est de 80 kg (le poids des barres de toit de 5 kg inclus). Ne surchargez jamais. Contrôler dans le manuel l'endroit où les barres de toit doivent être montèes ainsi que le poids maxi de charge utile permis**. (Contrôler aussi dans l'annexe eventuelle de ces instructions de montage le poids maxi de charge utile permis.)

Assurez-vous que la charge ne peut pas se dégager ou causer des dégâts. La charge ne peut se déplacer dans la direction du trajet ou latéralement.
Lors du chargement des barres de toit, veillez à ce que la charge soit distribuée uniformément. Le centre de gravité de la charge doit se trouver le plus bas possible.
En cas de petites charges très lourdes, il est conseillé de les mettre d'un côté de la barre au lieu de les mettre au milieu de la barre.
En aucun cas la charge ne peut dépasser le contour de la voiture afin de ne pas entraver la circulation.
Veuillez contrôler tous points de fixation avant chaque trajet. Veillez également à la bonne fixation de la charge.
Contrôlez la fixation des écrous et des attaches des barres de toit après un court trajet d'essai. Exécutez ce contrôle avant chaque départ.

Tenez compte de la tenue de route de la voiture qui change (sous l'influence du vent latéral,de la prise de virages et en frainant) lorsque vous conduisez une voiture à barres de toit montées (chargée).
Afin d'assurer la sécurité des autres usagers de la route et d'économiser du carburant, il est conseillé de démonter les barres de toit lorsqu'elles ne sont pas utilisées.

Il y a un risque de rayer la peinture sous les pieds des barres de toit. Afin de l'éviter,
il est reccomandé de nettoyer le toit de toutes les poussiéres et saletés avant l'installation et de démonter les barres de toit á interval régulier pour nettoyer les zones de contact avec le toit.

Avis de securité:
IMPORTANT: Ce barres de toit sont spécialement adaptées pour votre voiture. En cas de changement du modèle de voiture, il faut contrôler chez le vendeur quelles barres de toit sont á utiliser.
Il résulte de rapports d'essai de l'industrie automobile et des revues professionnelles que, lorsque les barres de toit sont utilisées pour le transport d'objets à grande surface (par exemple planche à voile, skibox), les forces sur le toit de la voiture augmentent à cause de l'augmentation de la résistance d'air. (Si vous transportez une planche à voile, le nez de la planche doit être dirigé vers le bas dans la direction de conduite.)
Ne conduisez pas la voiture dans une station de lavage quand les barres de toit sont installées.

Le constructeur se décharge de toute responsabilité en cas de dommages causés par un accessoire de la barre de toit monté de façon non conforme aux instructions de montage.

Aucune modification du produit n'est permise.
Les barres de toit doivent toujours être verrouillées durant le transport.

NL

OPMERKING
Gelieve deze handleiding steeds bij Uw instructieboekje te bewaren
*** De maximaal toelaatbare belasting bedraagt 80 kg (inclusief het gewicht van de bagagedrager: 5 kg). Raadpleeg Uw instructieboekje voor de maximale dakbelasting van Uw auto. Overschrijd deze limiet niet.**

Maak de lading stevig vast, zodat deze niet los kan raken en schade kan veroorzaken. Zorg ervoor dat de lading niet zijdelings of in de rijrichting kan verschuiven.
Wanneer de bagagedrager beladen wordt, zorgt u er dan voor dat het gewicht van de last gelijkmatig verdeeld is. Hou het zwaartepunt van de last zo laag mogelijk. Wanneer kleine, zware lasten vervoerd moeten worden, raden wij u aan deze aan 1 zijde van de draagstang te plaatsen, en niet in het midden.
De bagage mag niet over de wagenomtrek reiken, dit om het verkeer niet te hinderen.

Gelieve voor iedere rit alle bevestigingspunten te controleren. Controleer ook of te lading goed werd vastgemaakt.
Stop even na een korte rit om moer- en vooral voetbevestigingen van de bagagedrager te controleren. Doe dit steeds vooraleer te rijden met een gemonteerde bagagedrager.

Het is mogelijk dat de lak onder de dakplaten na verloop van tijd iets matter wordt. Om dit te voorkomen dient zowel dak als drager vrij te zijn van stof en vuil, voordat er geplaatst wordt. Bij langduring gebruik is het aan te bevelen op de bevestigingsplaatsen dak en drager regelmatig goed schoon te maken.

Gelieve rekening te houden met het veranderde rijgedrag van de wagen (door zijwindgevoeligheid, bij bochten en remmen) wanneer u een wagen met gemonteerde (beladen) bagagedrager bestuurt.
Voor de veiligheid van andere weggebruikers en om de luchtweerstand te verminderen wordt de bagagedrager best gedemonteerd wanneer hij niet gebruikt wordt.

Veiligheidstip
Dit model dakdrager is speciaal voor Uw auto ontwikkeld, bij inruil dient meestal een andere drager toegepast te worden. Raadpleeg hierover Uw leverancier.
Testrapporten uit de autoindustrie en vakbladen tonen aan dat wanneer voorwerpen met een groot oppervlak worden vervoerd (bv. surfplank, ski-/transportbox) het dak van de wagen extra belast wordt wegens een sterk verhoogde luchtweerstand.Wanneer u een windsurfplank vervoert, moet de punt van de boeg naar beneden wijzen.

Het rijgedrag van de wagen verandert eveneens; daarom is het raadzaam uw snelheid aan te passen.
Haal de wagen niet door een carwash wanneer de allesdrager geïnstalleerd is.

De fabrikant is niet aansprakelijk voor schade onststaan door een niet juist gemonteerde drager en accessoires.

Het is niet toegstaan veranderingen aan het product aan te brengen.
Sluit de dakdrager altijd af tijdens het transport.

S

ANMÄRKNINGAR
Förvara denna monteringsanvisning tillsammans med fordonshandlingarna.
Notera följande punkter:
*** Högsta tillåtna last är 80 kg (inkl lasthållarens vikt, 5 kg). Överskrid inte denna vikt. Kontrollera i bilens instruktionsbok var lasthållaren skall monteras samt bilens tillåtna taklast. (Kontrollera också eventuellt bifogat extrablad för tillåten taklast).**

Förankra lasten så att den inte kan lossna eller orsaka skada. Var noga med att surra lasten så att den inte kan röra sig i någon riktning.
Var noga med att lastens vikt blir jämnt fördelad på lasthållaren och att tyngdpunkten blir så låg som möjligt. Vid transport av små, mycket tunga laster skall dessa placeras på lastskenans ena sida och inte på dess mitt.
Av trafiksäkerhetsskäl får lasten inte skjuta ut utanför bilens utsidor.

Kontrollera före färd att alla fästanordningar är fixerade enligt föreskrift. Kontrollera också att lasten är surrad ordentligt. Stanna efter en kort körsträcka och kontrollera att alla skruvförband, och då speciellt fotstöden, sitter fast. Kontrollera därefter före varje färd.

Viss risk föreligger att avmattning i lacken kan uppstå där fotplattorna vilar mot taket. För att undvika detta rekommenderar vi att taket görs helt rent från damm och smuts före montering samt att lasthållaren tas av med jämna intervaller för rengöring av taket.

Observera bilens förändrade köregenskaper (sidvindskänslighet, vid kurvor och inbromsningar) vid färd med monterad (lastad) lasthållare.
Av trafiksäkerhetsskäl och för att minska luftmotståndet, bör lasthållaren monteras av när den inte används.

Råd för Er egen säkerhet
VIKTIGT: Denna lasthållare är anpassad för Din bilmodell. Kontrollera därför med återförsäljaren vilken typ av lasthållare som erfordras vid byte av bilmodell.
Testrapporter från bilindustrin och facktidskrifter visar att när omfångsrika föremål transporteras (t ex surfbrädor, skid-/transportboxar) utsätts biltaket för ytterligare belastning p g a det starkt ökade luftmotståndet.
(Vid transport av vindsurfbräda skall den böjda änden peka neråt i körriktningen.)
Bilens köregenskaper förändras också - därför rekommenderar vi att anpassa hastigheten.
Låt inte bilen genomgå automattvätt när lasthållaren är påmonterad.

Tillverkaren reserverar sig mot skador orsakade av felaktigt monterad lasthållare och tillbehör.

Modifieringar av produkten är inte tillåtna.
Lasthållaren måste alltid vara låst under färd.

I

NOTE
Conservare le presenti istruzioni di montaggio insieme ai documenti del veicolo.
Prendere nota dei seguenti punti:
*** Il carico max consentito è 80kg (compreso il peso del portapacchi, 5 kg). Non superare il peso indicato. Controllare nel libretto istruzioni dell'automobile dove deve essere montato il portapacchi e il carico consentito sul tetto dell'automobile. (Controllare anche il carico consentito sul tetto indicato nell'eventuale foglio complementare).**

Ancorare il carico in modo che non possa staccarsi o provocare danni. Fissare il carico con cinghie in modo che non possa muoversi in alcuna direzione.
Ripartire equamente il carico sul portapacchi e tenere il baricentro il più basso possibile. Quando si trasportano carichi piccoli e molto pesanti, collocarli su un lato della guida e non al centro. Per motivi di sicurezza, il carico non deve sporgere dai lati dell'automobile.

Prima di partire, controllare che tutti i dispositivi di fissaggio siano fissati secondo le norme prescritte. Controllare anche che il carico sia fissato correttamente con cinghie. Dopo un breve tragitto, fermarsi e controllare che tutti i giunti a vite, soprattutto quelli dei piedini, siano serrati correttamente. Ripetere questo controllo prima di ogni viaggio.

Sussiste sempre il pericolo di danni alla vernice nel punto di appoggio dei piedini sul tetto. Per evitare questo inconveniente si consiglia di rimuovere sempre polvere e sporcizia dal tetto prima del montaggio e di rimuovere periodicamente il portapacchi per pulire il tetto.

Ricordare che l'utilizzo di un portapacchi (carico) comporta modifiche alle caratteristiche di guida dell'automobile (sensibilità al vento laterale, comportamento in curva e in sede di frenata). Per motivi di sicurezza e per ridurre la resistenza dell'aria, rimuovere il portapacchi quando non serve. La distanza tra le barre di carico anteriore e posteriore deve essere almeno 700 mm.

Consigli per la vostra sicurezza
IMPORTANTE - Questo portapacchi è progettato appositamente per la vostra automobile. Controllare quindi insieme al concessionario il tipo di portapacchi da montare nel caso si cambi automobile.
Rapporti di prova stilati da case automobilistiche e riviste specializzate mostrano che, quando si trasportano oggetti molto grandi (come tavole da surf, box portascì o box sul tetto), il tetto dell'automobile viene sottoposto a ulteriori sollecitazioni a causa dell'aumento della resistenza dell'aria. (Nel caso di trasporto di tavole da windsurf, la parte curva deve essere rivolta verso il basso e nel senso di marcia.) Inoltre cambiano le caratteristiche di guida, quindi si consiglia di moderare la velocità.
Non lavare l'automobile in un autolavaggio con il portapacchi montato.

Il produttore non si assume alcuna responsabilità per danni causati da portapacchi e accessori non montati correttamente.

Non è consentito apportare modifiche al prodotto. Il portapacchi deve essere sempre bloccato durante la marcia.

E

AVISO:
Guarde estas instrucciones de montaje junto con los documentos del automóvil. Tenga en cuenta los siguientes puntos:
*** La carga máxima permitida es de 80 kg (peso del portaequipajes incluido, 5 kg). No sobrepase el peso indicado. Asegúrese consultando el libro de instrucciones del sitio adecuado para montar el portaequipajes y de la carga admitida.**

Amarre bien la carga para remidiar que se afloje y cause daños. Tenga cuidado que no se desvie hacia los lados.
Considere que la carga debe estar repartida proporcionalmente encima del techo y que el punto de gravedad sea lo más bajo posible.
No situe nunca pegueñas ó demasiado pesadas cargas en el centro del portaequipajes sino en una parte del mismo. Está prohibido que los bultos sobresalgan del contorno del vehículo, de manera que puedan perjudicar el tráfico.

Antes de emprender el viaje, asegúrese de la correcta fijación de los bultos según las instrucciones. Controle después de un corto recorrido el acoplamiento de los tornillos y sobre todo de los soportes. Este control se debe hacer antes de cualquier viaje.

Existe la posibilidad que la pintura debajo de los soportes se corroa. Para evitarlo, le recomendamos que limpie el techo de polvo y suciedad antes de colocar las barras, así como quitarlas cada cierto tiempo para limpiar las áreas donde los pies estan situados.

Observe que la conducción no será la misma cuando conduzca con barras de carga y sobre todo con carga sobre estas (la resistencia del aire en las partes laterales al tomar las curvas, la distancia de frenado, etc. será diferente a lo normal). Por motivos de seguridad ante los demás usuarios y para reducir la resistencia del aire deberá desmontar las barras del techo si no van a ser utilizadas.

Consejo para su seguridad
IMPORTANTE: Este portaequipajes está especialmente diseñado para su vehículo. Por favor, controle qué barras necesita si cambia de coche.
Según informes de la industria automovilística y de revistas técnicas la capacidad de carga del techo del automóvil transportando por ejemplo tablas de navegación, cajas de transporte, etc. es más baja debido a la fuerte resistencia del aire. (En el transporte de una tabla de navegación se debe poner la parte doblada hacia abajo.)
Es recomendable adaptar la velocidad a estas circunstancias.
El coche no debe pasar por el tren de lavado con el portaequipajes montado.
El fabricante no se responsabiliza de los daños causados por un montaje incorrecto del portaequipajes y demás accesorios.

No realizar modificaciones en el producto.
El portaequipajes deberá estar siempre cerrado con llave durante el viaje.

DK

FORSIGTIG
Opbevar altid denne monteringsvejledning sammen med bilens papirer.
Bemærk venligst følgende:
***Den maksimale tilladte last er 80 kg (inkl. vægten af tagbagagebæreren, 5 kg). Overstig ikke denne vægtgrænse. Se i bilaget til denne vejledning og i bilens instruktionsbog for at se, hvor tagbagagebæreren skal monteres og for at se, hvad den maksimalt tilladte last er.**

Fastgør altid lasten, så den ikke kan gå løs og afstedkomme skader. Fastgør lasten omhyggeligt, så den ikke kan bevæge sig i nogen retning.
Når tagbagagebæreren lastes, skal vægten fordeles jævnt, og tyngdepunktet skal ligge så lavt som muligt. Hvis der skal transporteres små, meget tunge genstande, skal de anbringes på den ene side af stangen, ikke på midten. For at undgå at bringe den øvrige trafik i fare, må lasten ikke rage ud over køretøjets omrids. Sørg for, at alle fastgøringsdele er fastgjort ifølge regulativerne, før De kører.
Kontrollér også, at lasten er gjort ordentligt fast. Stop, efter at have kørt et lille stykke vej, for at kontrollere alle skruer, især benenes, og kontrollér herefter hver gang, inden De kører.

Der er en vis risiko for, at lakken under benene slides ned. For at undgå dette, anbefaler vi, at taget rengøres for støv og snavs, inden tagbagagebæreren monteres, og at den afmonteres med passende intervaller for at rengøre de områder, hvor benene er placeret på taget.

Vær opmærksom på, at bilen opfører sig anderledes (på grund af større følsomhed over for sidevind, når der køres i sving og under bremsning), når De kører med tagbagagebæreren monteret (lastet).
For at beskytte de øvrige trafikanter, og for at reducere luftmodstanden, bør tagbagagebæreren afmonteres, når den ikke er i brug.

Råd vedrørende Deres personlige sikkerhed
VIGTIGT: Denne tagbagagebærer er specialdesignet til Deres køretøjsmodel.
Undersøg derfor hos forhandleren, hvilken type tagbagagebærer, der skal bruges, når De skifter bil.
Testrapporter fra bilindustrien og erhvervsmagasiner beviser, at der øves et større pres på bilens tag, når der transporteres genstande med store overflader (f.eks. surfbrætter, ski/transportbokse) på grund af den stærkt øgede luftmodstand. (Når der transporteres windsurfingbrætter, skal buen pege nedad i kørselsretningen.)
Køreegenskaberne ændres også, derfor anbefaler vi, at De tilpasser hastigheden i overensstemmelse hermed.
Kør ikke bilen i vaskehal med tagbagagebæreren monteret.

Fabrikanten påtager sig intet ansvar for skader, der skyldes en ukorrekt monteret tagbagagebærer.

Det er ikke tilladt at foretage ændringer på produktet.
Tagbagagebæreren skal altid være låst under transport.

FIN

HUOMAUTUKSET
Säilytä tämä asennusohje aina autosi muiden asiakirjojen joukossa.
Huomioi seuraava seikat:
***Suurin sallittu kuorma on 80 kg (sisältäen taakkatelineen painon, 5 kg). Älä ylitä tätä painorajoitusta. Tarkista näiden ohjeiden liitteistä ja auton käyttöoppaasta taakkatelineiden oikeat kiinnityspaikat ja suurin sallittu kuorma.**

Kiinnitä kuorma aina tukevasti, ettei se irtoa tai aiheuta vaurioita. Tarkista, ettei sidottu kuorma pääse liikkumaan mihinkään suuntaan.
Varmista taakkatelineen kuormaamisen yhteydessä, että paino jakautuu tasaisesti telineille ja että kuorman painopiste on mahdollisimman alhaalla. Jos taakkatelineellä on tarkoitus kuljettaa pieniä ja erittäin raskaita kuormia, sijoita kuorma telineen toiselle reunalle, ei keskelle. Kuorma ei saa ulottua auton reunan yli, muussa tapauksessa voi aiheutua vaaratilanteita. Varmista ennen ajoon lähtöä, että kaikki kiinnitysvälineet on kiinnitetty säädösten mukaisesti. Tarkista myös, että kuorma on kiinnitetty tukevasti. Pysähdy lyhyen ajomatkan jälkeen ja tarkista, että kaikki ruuvikiinnitykset ja erityisesti telineiden runko-osat ovat edelleen tukevasti kiinni. Tarkista kiinnitykset jatkossa aina ajoon lähdettäessä.

Telineiden runkolevyjen alle jäävä maalipinta voi haalistua. Tämän välttämiseksi suosittelemme, että auton katto pestään pölystä ja liasta ennen taakkatelineen kiinnitystä ja että taakkateline irrotetaan aika ajoin runkolevyjen alle jäävän maalipinnan puhdistamiseksi.
Huomioi auton muuttunut ajokäytös (sivutuuliherkkyys kaarreajossa ja jarrutettaessa) kun autolla ajetaan taakkateline kuormattuna.
Muiden tienkäyttäjien turvallisuuden lisäämiseksi ja ilmanvastuksen pienentämiseksi taakkateline tulisi irrottaa autosta silloin, kun sitä ei tarvita.
Ohjeita käyttäjän turvallisuuden lisäämiseksi

TÄRKEÄÄ: Tämä taakkateline on mallikohtainen. Tarkista jälleenmyyjältäsi taakkatelineen oikea tyyppi, kun vaihdat autoasi.
Autoteollisuuden ja autolehtien testiraporteista käy ilmi, että suuria pintoja sisältäviä tavaroita (kuten surffilautoja ja kuljetuslaatikkoja) kuljetettaessa auton kattoon kohdistuu lisävoimia kasvaneesta ilmanvastuksesta johtuen. (Kiinnitä lainelauta taakkatelineeseen kokka alaspäin auton etuosaa kohti.)
Ajokäytös muuttuu myös. Tämän takia suosittelemme sovittamaan ajonopeuden ajokäytöstä vastaavaksi.
Älä pese autoa koneellisesti, kun taakkateline on kiinnitettynä. Valmistaja ei vastaa mahdollisista vaurioista, jotka ovat aiheutuneet virheellisesti kiinnitetystä taakkatelineestä.

Tuotetta ei saa muunnella.

Taakkatelin on aina lukittava kuljetuksen ajaksi.

RO

MĂSURI DE SIGURANŢĂ
Păstraţi întotdeauna manualul de instalare împreună cu documentele maşinii.
Vă rugăm să ţineţi cont de următoarele aspecte:
***Sarcina maximă permisă este de 80 kg (inclusiv greutatea portbagajului de acoperiş, de 5 kg). Nu depăşiţi această greutate. Consultaţi anexa la aceste instrucţiuni şi manualul de instrucţiuni al maşinii pentru a vedea unde trebuie montat portbagajul de acoperiş şi pentru a verifica sarcina maximă permisă.**

Fixaţi întotdeauna încărcătura astfel încât să nu se desfacă şi să nu provoace pagube.
Asiguraţi-vă că încărcătura nu se poate deplasa în nicio direcţie.
La încărcarea portbagajului de acoperiş, asiguraţi-vă că greutatea este distribuită uniform şi că centrul de gravitaţie a încărcăturii este cât mai jos posibil. Dacă trebuie să transportaţi încărcături mici, dar foarte grele, aşezaţi-le pe o parte a barei şi nu în mijlocul acesteia. Încărcătura nu trebuie să iasă în afara conturului autovehiculului, pentru a nu împiedica traficul. Înainte de a porni motorul, asiguraţi-vă că toate piesele de prindere sunt fixate conform reglementărilor legale.
Asiguraţi-vă că încărcătura este bine fixată. Opriţi-vă după o scurtă perioadă de timp pentru a verifica îmbinările şuruburilor şi mai ales elementele de fixare a barelor port-bagajului. Faceţi aceasta înaintea fiecărei plecări.
Există riscul ca vopseaua de sub plăcile de susţinere să se zgârie. Pentru a evita acest lucru, vă recomandăm să îndepărtaţi praful sau mizeria de pe acoperişul maşinii înainte de a monta portbagajul de acoperiş şi să scoateţi portbagajul la intervale regulate, pentru a curăţa zonele în care plăcile de susţinere sunt aşezate pe acoperiş.
Vă rugăm să fiţi atent la modificările de reacţie a autovehiculului (din cauza vântului lateral, la efectuarea virajelor şi în timpul frânării) atunci când transportaţi o încărcătură pe portbagajul de acoperiş.
Pentru a-i proteja pe ceilalţi participanţi la trafic şi pentru a reduce rezistenţa aerului, demontaţi portbagajul de acoperiş atunci când nu îl utilizaţi.

Sfaturi pentru siguranţa dumneavoastră
IMPORTANT: Acest portbagaj de acoperiş este special conceput pentru modelul dumneavoastră de autovehicul. De aceea, vă rugăm să consultaţi furnizorul atunci când vă schimbaţi maşina, pentru a vedea care este tipul potrivit de portbagaj de acoperiş.
Rapoartele de testare din industria automobilelor şi literatura de specialitate arată că, atunci când se transportă obiecte cu suprafeţe mari (de ex., plăci de surf, cutii pentru schiuri / de transport), acoperişul autovehiculului va fi solicitat suplimentar, din cauza puternicei rezistenţe a aerului. (Atunci când transportaţi o placă de windsurf, vârful acesteia trebuie să fie îndreptat în jos în direcţia de deplasare).
Caracteristicile de deplasare se modifică de asemenea; de aceea, vă recomandăm să modificaţi viteza în consecinţă.
Nu apelaţi la serviciile unei spălătorii auto atunci când portbagajul de acoperiş este montat. Producătorul nu îşi asumă nicio responsabilitate pentru daunele provocate de un portbagaj de acoperiş incorect montat.

Nu este permisă modificarea produsului.
Portbagajul de acoperiş trebuie să fie întotdeauna blocat în timpul transportului.

N

VÆR FORSIKTIG
Oppbevar alltid denne monteringsveiledningen sammen med bilens papirer.
Ta hensyn til følgende punkter:
***Maksimal tillatt last er 80 kg (inkl. vekten av lastholderen, 5 kg). Ikke overskrid denne vekten. Se i vedlegget til veiledningen og i bilens brukerhåndbok for å se hvor lastholderen skal festes og for å bestemme maksimal tillatt last.**

Fest alltid lasten på en slik måte at den ikke kan løsne eller forårsake skade. Vær nøye med å sikre lasten mot bevegelse i alle retninger.
Når du laster på lastholderen, må du passe på at vekten fordeles jevnt og at tyngdepunktet holdes så lavt som mulig. Hvis du må frakte små, svært tunge kolli, fest dem på én side av stangen og ikke i midten. Lasten må ikke stikke frem utenfor bilen, da dette kan skade andre trafikanter. Før du kjører, må du forsikre deg om at alle festedeler sitter godt i henhold til bestemmelsene.
Kontroller også at lasten er godt festet. Stopp etter en liten stund for å kontrollere alle skruforbindelser, spesielt fotfestene, og kontroller deretter før hver gang du kjører.

Det er fare for at lakken under fotplatene kan blekne. For å unngå dette, anbefaler vi at du rengjør taket for støv og smuss før du fester lastholderen, og at holderen demonteres regelmessig slik at du kan rengjøre områdene hvor fotplatene hviler mot taket.
Vær oppmerksom på at bilen oppfører seg annerledes (på grunn av følsomhet mot sidevind, ved kjøring i kurver og under bremsing) når du kjører med montert (lastet) lastholder.
For å sikre andre trafikanter og for å redusere luftmotstanden, bør lastholderen demonteres hvis den ikke er i bruk.

Råd for din egen sikkerhet
VIKTIG: Denne lastholderen er spesiallaget for din bilmodell. Du må derfor sjekke med detaljhandleren hvilken lastholder du trenger når du bytter bil.
Testrapporter fra bilindustrien og magasiner beviser at når gjenstander med store flater transporteres (f.eks. surfebrett, ski-/transortbokser), vil dette belaste biltaket ekstra på grunn av den sterkt økte luftmotstanden. (Når du transporterer et vindsurfingbrett, bør buen vende nedover i kjøreretningen.)
Kjøreegenskapene endres også, derfor anbefaler vi deg å tilpasse farten i henhold til dette.
Ikke kjør bilen gjennom en bilvaskautomat når lastholderen er montert.
Produsenten påtar seg ikke ansvaret for skader som er forårsaket av feilmontert lastholder.

Det er ikke tillatt å foreta endringer på produktet.

Lastholderen må alltid være låst under transport.

P

NOTAS DE ADVERTÊNCIA
Mantenha sempre este manual de instruções junto com os documentos do veículo.
Tenha em atenção o seguinte:
***A carga máxima permitida é de 80 kg (incl. o peso das barras de tejadilho, 5 kg). Não exceda este peso. No anexo destas instruções e no manual de instruções do veículo, verifique onde devem ser montadas as barras de tejadilho e certifique-se da carga máxima permitida.**
Prenda sempre a carga de forma a que não se solte nem provoque danos.
Certifique-se de que imobiliza a carga de forma a não existir movimento em nenhuma direcção.

Quando colocar a carga nas barras de tejadilho, certifique-se de que o peso está distribuído uniformemente e de que o centro de gravidade da carga é mantido no ponto mais baixo possível. Se transportar cargas muito pesadas de pequenas dimensões, coloque-as num dos lados da barra, não no meio. A carga não pode ultrapassar o contorno do veículo, para não colocar em perigo o outro tráfego. Antes de iniciar a condução, certifique-se de que todas as peças de fixação estão fixas de acordo com as regras.

Verifique também se a carga está imobilizada correctamente. Pare após percorrer uma pequena distância para verificar todas as ligações aparafusadas, especialmente as fixações da base e, em seguida, verifique sempre antes de iniciar novamente a condução.
Existe o risco da tinta sob as placas da base desvanecer. Para evitar que tal aconteça, recomendamos que limpe todo o pó e sujidade do tejadilho antes da montagem das barras de tejadilho e que as retire em intervalos regulares para limpar as áreas do tejadilho onde as placas da base assentam.
Tenha em atenção o comportamento alterado do veículo (devido à sensibilidade aos ventos laterais, ao curvar e ao travar) quando conduzir com barras de tejadilho montadas (carregadas).
Para salvaguardar a segurança dos outros utilizadores e de forma a reduzir a resistência ao ar, as barras de tejadilho devem ser desmontadas quando não for necessária a sua utilização.

Sugestão para a sua própria segurança
IMPORTANTE: Estas barras de tejadilho foram concebidas especialmente para o modelo do seu veículo. Assim sendo, consulte o seu vendedor para saber qual o tipo de barras de tejadilho mais adequado caso mude de veículo.
Relatórios de teste da indústria automóvel e de publicações da especialidade provam que, quando são transportados objectos com grandes superfícies (por ex. pranchas de surf, caixas de transporte/esquís), o tejadilho do veículo fica sob tensão adicional devido ao elevado aumento da resistência do ar. (Quando transportar uma prancha de windsurf, o arco deve estar orientado para baixo, na direcção de condução).
As características de condução também mudam; assim sendo, recomendamos que ajuste a velocidade de acordo com as condições.
Não coloque o veículo numa máquina de lavagem automática com as barras de tejadilho montadas. O fabricante não se responsabiliza por danos provocados por barras de tejadilho montadas incorrectamente.

Não são permitidas modificações ao produto.

As barras de tejadilho devem estar sempre bloqueadas durante o transporte.

PL

UWAGI DOT. BEZPIECZEŃSTWA
Prosimy przechowywać tę instrukcję wraz z dokumentami pojazdu.
Prosimy wziąć pod uwagę następujące punkty:
***Maksymalny udźwig wynosi 80 kg (łącznie z wagą bagażnika, 5 kg). Nie przekraczaj tej wagi. Zapoznaj się z dodatkiem do tej instrukcji oraz z instrukcją właściciela swojego pojazdu aby upewnić się co do miejsca instalacji bagażnika i maksymalnego udźwigu.**

Przewożony ładunek musi być zawsze przymocowany tak, aby się nie poluzował i nie spowodował uszkodzeń. Upewnij się, że ładunek zabezpieczony jest przeciwko ruchom we wszystkich kierunkach.
Podczas załadunku bagażnika, upewnij się, że masa ładunku rozłożona jest równomiernie a środek ciężkości znajduje się najniżej jak to możliwe. Podczas przenoszenia niewielkich, bardzo ciężkich ładunków, umieść ich po jednej stronie belki, a nie na środku. Ładunek nie może wystawać poza obrys pojazdu, w innym przypdku może stanowić zagrożenie dla innych uczestników ruchu. Przed rozpoczęciem jazdy upewnij się, że wszystkie części przytrzymujące są zamocowane zgodnie z przepisami.
Upewnij się także, że ładunek jest prawidłowo przymocowany. Po przejechaniu niewielkiej odległości zatrzymaj się i sprawdź wszystkie śruby, w szczególności mocowanie łap montażowych, a następnie sprawdzaj je każdorazowo przed wyruszeniem w drogę.
Istnieje pewne ryzyko, że lakier pod łapami montażowymi wybleknie. Aby tego uniknąć, radzimy wyczyścić dach z pyłu lub kurzu przed instalacją bagażnika, oraz co jakiś czas zdejmować bagażnik i czyścić miejsca pod łapami montażowymi.
Podczas jazdy z zamontowanym bagażnikiem dachowym zwracaj szczególną uwagę na zmiany w zachowaniu się samochodu (wynikające z podatności na boczne podmuchy wiatru, podczas pokonywania zakrętów i hamowania).
W trosce o bezpieczeństwo innych kierowców oraz w celu zmniejszenia oporu powietrza, bagażnik powinien być zdemontowany, jeśli nie jest używany.

Rady dla Twojego bezpieczeństwa
WAŻNE: Ten bagażnik jest przeznaczony specjalnie dla Twojego modelu auta. Dla tego też podczas zmiany samochodu skontaktuj się ze sprzedawcą, w celu ustalenia rodzaju bagażnika pasującego do nowego pojazdu.
Wyniki badań przeprowadzonych przez przedstawicieli przemysłu motoryzacyjnego oraz prasy motoryzacyjnej dowodzą, że podczas transportu obiektów o dużych powierzchniach, (n.p. deski surfingowe, narty/bagażniki kufrowe) na dach poajzdu działają dodatkowe siły związane z dużym oporem powietrza. (Podczas przewożenia deski do windsurfingu, jej dziób powinien być skierowany w dół i w kierunku jazdy.)
Zmieniają się także właściwości jezdne; dlatego zalecamy odpowiednie dostoswanie prędkości.
Nie korzystaj z automatycznych myjni gdy bagażnik jest zainstalowany. Producent nie bierze odpowiedzialności za uszkodzenia wynikłe na skutek nieprawidłowo zainstalowanego bagażnika.

Wszelkie modyfikacje produktu są zabronione.

Podczas transportu bagażnik powinien być zawsze zamknięty.

BG

ПРЕДУПРЕДИТЕЛНИ БЕЛЕЖКИ
Съхранявайте наръчника за монтаж винаги заедно с документите на автомобила си.
Моля, имайте предвид следното:
***Максималният допустим товар е 80 кг (включително теглото на багажника 5 кг). Не надвишавайте това тегло. Проверете в приложението на тези инструкции и в наръчника на автомобила, за да видите къде трябва да бъде монтиран багажника и за да констатирате максималния допустим товар.**

Винаги закрепяйте товара така, че той да не се охлаби и да причини вреда. Внимателно закрепете товара срещу движение във всички посоки.
Когато товарите багажника, уверете се, че теглото на товара е равномерно разпределено и че центъра на гравитация на товара е възможно най-ниско. Ако малки, много тежки товари трябва да бъдат пренасяни, моля, поставете ги в единия край до релсата, а не в средата. Товарът не трябва да се подава извън очертанията на автомобила, за да не застраши другите превозни средства. Преди шофиране, уверете се че всички фиксиращи части са затегнати съобразно указанията.
Моля, проверете също така, дали товарът е пристегнат добре. Спрете след кратко шофиране, за да проверите всички винтови връзки и специално приспособленията на крачетата, след това проверявайте всеки път преди шофиране.
Има известен риск боята под пластините на крачетата да избелее. За да предотвратите това, ние препоръчваме да почистите покрива от прах и мръсотия преди да прикрепите багажника и да махате багажника на подходящи интервали, за да почистите повърхностите, където пластините се опират в покрива.
Моля, обърнете внимание на това, че автомобила ще се държи различно (заради повишената чувствителност на страничен вятър, когато шофирате в завои и при спиране) когато шофирате с монтиран (натоварен) багажник.
За да предпазите другите ползватели на пътя и с оглед да са намали съпротивлението на въздуха, багажникът трябва да бъде демонтиран, ако не се използва.

Съвет за Вашата собствена сигурност
ВАЖНО: Този багажник е специално проектиран за Вашия модел автомобил. За това, моля, проверете търговеца си, кой вид багажник трябва да се използва при за Вашия автомобил.
Доклади от тестове от автомобилната индустрия и търговските журнали доказват, че когато се превозват обекти с голяма повърхност (напр. дъски за сърф, ски/транспортни кутии) покрива на автомобила ще бъде допълнително деформиран заради силно нарасналото въздушно съпротивление. (Когато транспортирате дъски за уиндсърф, дъгата трябва да сочи надолу в посока на движение на автомобила.)
Освен това се променят и характеристиките при шофиране ето за що ние препоръчваме да регулирате скоростта съответно.
Не вкарвайте автомобила в автоматична авто-мивка докато багажника е монтиран.
Производителят не поема отговорност за повреди причинени от некоректно монтиран багажник.

Не се позволяват модификации на продукта.

Багажникът трябва винаги да бъде заключен по време на транспорт.

H

FIGYELMEZTETÉSEK
Kérjük, tartsa ezt az összeszerelési útmutató mindig az autó papírjai között.
Kérjük, vegye figyelembe az alábbiakat:
***A maximum teherhelhetõség 80 kg (beleértve a teherhordó szerkezet tömegét is, amely 5 kg). Ne lépje túl ezt a korlátozást. Ellenõrizze ezen utasítás függelékében, és az autó használati útmutatójában, hogy hova kell szerelnie a teherhordó szerkezetet, valamint, hogy mekkora súllyal terhelhetõ ez a szerkezet.**

A terhet minden esetben rögzítse, hogy az ne lazulhasson meg, vagy ne sérüljön. Megfelelõen rögzítse a terhet, hogy az ne mozoghasson el egy irányba sem.
A teher felrakásakor győződjön meg róla, hogy a súly eloszlik, és hogy teher középpontját a lehetõ legalacsonyabban tartsa. Ha kicsi, de nehéz terhet szeretne szállítani, tegye azt a rúd egyik oldalára, és ne a közepére. A teher ne nyúljon túl a jármûn, hogy az a közlekedést ne akadályozza. Vezetés elõtt győződjön meg róla, hogy minden rögzítõ részt a szabályoknak megfelelõen rögzített.

Kérjük, ellenõrizze, hogy a teher megfeleõen rögzítve van-e. Egy rövid út megtétele után álljon meg, és ellenõrizze, hogy minden csavarkötés a helyén van-e, különösen a lábtartozákok, ezeket elindulás elõtt is mindig ellenõrizze.
Lehetséges, hogy a festék a lábtalpazat alatt kifakulhat. Ennek elkerülése érdekében javasoljuk, hogy tisztítsa meg a tetõt a portól és más szennyezõdésektõl, mielõtt a teherhordó szerkezetet felszereli, valamint idõközönként vegye le a terherhordó szerkezetet, hogy megtisztítsa azt a területet, ahol a lábak a tetõvel érintkeznek.
Kérjük, ügyeljen a jármû megváltozott viselkedésére (oldalszél érzékenység, ha kanyarokban vezet, vagy fékez), ha megrakott (terhelt) teherhordó szerkezettel közlekedik.

Más úthasználók védelme érdekében a légellenállás csökkentése érdekében szerelje le a terherhordó készüléket, ha nem használja azt.

T**anácsok saját biztonsága érdekében**
FONTOS: Ez a teherhordó szerkezet csak megfelelõ autó modellhez használható. Autócsere esetén, kérjük, éppen ezért vegye fel a kapcsolatot a kereskedõvel, hogy melyik típusú teherhordó szerkezet megfelelõ az autója számára.
Az autógyártó ipar és a szaklapok megállapították, hogy ha nagy felületû tárgyakat szállít (pl. szörfdeszka, sí/szállító dobozok) a jármû teteje a megnövekedett légellenállás miatt feszültséggel teli lesz. (Ha szörfdeszkát szállít, annak orra nézzen lefelé a haladás irányába.)
A vezetési jellemzõk is megváltoznak; ezért javasoljuk, hogy megfelelõen állítsa be a sebességet.
Ne mosassa le autóját autómosóban, ha a teherhordó szerkezet fel van szerelve. A gyártó nem vállal felelõsséget a teherhordó szerkezet nem megfelelõ felszerelés és rögzítés miatt bekövetkezett sérülésekért.

A termék módosítása nem megengedett.

A teherhordó szerkezet mindig legyen lezárva a szállítás során.

HR

POZIVI NA OPREZ
Molimo uvijek spremite ovaj priručnik za ugradnju skupa s dokumentima za Vaš automobil.
Molimo uzmite u obzir sljedeće napomene:
***Maksimalno dopušteno opterećenje iznosi 80 kg (uklj. težinu nosača tereta od 5 kg). Ne premašite ovu težinu. Provjerite u dodatku ovih uputa i u priručniku s uputama za automobil na koje točno mjesto trebate ugraditi nosač tereta i utvrdite koje je maksimalno dopušteno opterećenje.**

Uvijek pričvrstite teret tako da se ne može odvojiti ili prouzročiti štetu. Pozorno pričvrstite teret tako da se ne može pomaknuti niti u jednom pravcu.
Pri postavljanju tereta na nosač obratite pozornost da se težina jednakomjerno rasporedi, te da se središte gravitacije tereta održi na što nižoj razini. Ako se imaju prevesti mali, veoma teški tereti, postavite ih na jednu stranu šipke, a ne u sredinu. Teret ne smije viriti van vertikalne granice automobila kako se ne bi ugrozio promet. Prije vožnje provjerite da li su svi pričvrsni dijelovi pričvršćeni sukladno propisima.
Molimo provjerite i da li je teret pravilno pričvršćen. Zaustavite vozilo nakon kraće vožnje kako biste provjerili sve zavrtanjske veze, osobito dodatke nožicama, a potom ih provjerite prije svake vožnje.
Postoji izvjesni rizik da boja na automobilu ispod pločica nožica nosača može izblijediti. Da biste to izbjegli, preporučamo Vam očistiti krov automobila od prašine i prljavštine prije pričvršćenja nosača tereta, te skidati nosač tereta u odgovarajućim vremenskim razmacima kako biste očistili mjesta na kojima se pločice nožica nosača tereta oslanjaju na krov automobila.
Molimo obratite pozornost na promjenu u ponašanju vozila (uslijed osjetljivosti na bočni vjetar, pri vožnji u okukama i pri kočenju), dok vozite s ugrađenim (natovarenim) nosačem tereta.
Radi zaštite drugih korisnika puta, kao i da bi se umanjio otpor zraka, nosač tereta treba skinuti ukoliko se ne koristi.

Savjet za Vašu osobnu sigurnost
VAŽNO: Ovaj nosač tereta je dizajniran osobito za model Vašeg automobila. Stoga molimo provjerite s Vašim prodavačem koji ćete nosač tereta trebati kada promijenite automobil.
Testna izvješća automobilske industrije i trgovinski časopisi navode da kada se transportiraju objekti s velikim plohama (npr. daske za surfanje, kutije za skije/transport), krov će vozila biti dodatno napregnut uslijed snažno povećanog otpora zraka. (Pri transportiranju daske za surfanje, kljun treba upraviti nadolje i u smjeru vožnje.)
Karakteristike vožnje se također mijenjaju; stoga Vam preporučamo odgovarajuće prilagoditi brzinu.
Ne prolazite vozilom kroz automatsku perionicu automobila kada je na automobil ugrađen nosač tereta. Proizvođač ne preuzima nikakvu odgovornost za štetu prouzročenu nepravilno ugrađenim nosačem tereta.

Izmjene na proizvodu nisu dopuštene.

Nosač tereta treba uvijek biti zabrtvljen tijekom transporta.

GR

ΣΗΜΕΙΩΣΕΙΣ ΕΠΙΣΗΜΑΝΣΗΣ

Παρακαλούμε φυλάξτε το εγχειρίδιο οδηγιών μαζί με τα έγγραφα του αυτοκινήτου σας.
Λάβετε υπόψη τα ακόλουθα σημεία:

***Το μέγιστο επιτρεπτό φορτίο είναι 80 κιλά / Pulsar 100 κιλά (συμπεριλαμβανομένου του βάρους της σχάρας, 5 κιλά). Μην υπερβαίνετε αυτό το βάρος. Ελέγξτε στο παράρτημα των συγκεκριμένων οδηγιών και στο εγχειρίδιο οδηγιών του αυτοκινήτου για να δείτε το σημείο που πρέπει να τοποθετηθεί η σχάρα, καθώς επίσης για να επιβεβαιώσετε το μέγιστο επιτρεπτό φορτίο.**

Στερεώνετε πάντα το φορτίο ώστε να μη μπορεί να χαλαρώσει ή να προκαλέσει φθορά. Βεβαιωθείτε ότι έχετε ασφαλίσει το φορτίο ώστε να μη μπορεί να μετακινηθεί προς οποιαδήποτε κατεύθυνση.
Κατά τη φόρτωση της σχάρας, βεβαιωθείτε ότι το βάρος κατανέμεται ομοιόμορφα, και πως το κέντρο βαρύτητας του φορτίου είναι όσο το δυνατόν πιο χαμηλά. Εάν πρέπει να μεταφέρετε μικρά αλλά πολύ βαριά φορτία, τοποθετήστε τα στη μια πλευρά της σχάρας και όχι στη μέση. Το φορτίο δεν πρέπει να προεξέχει από το όχημα, ώστε να μην προκληθούν κίνδυνοι με άλλα οχήματα. Προτού ξεκινήσετε την οδήγηση, βεβαιωθείτε ότι όλα τα εξαρτήματα στερέωσης έχουν στερεωθεί σύμφωνα με τις οδηγίες.

Ελέγξτε επίσης ότι το φορτίο έχει στερεωθεί καλά. Αφού οδηγήσετε για μικρή απόσταση, σταματήστε για να ελέγξετε όλες τις συνδέσεις των βιδών, και ειδικά τα προσαρτήματα της βάσης, και επαναλάβετε αυτή τη διαδικασία κάθε φορά που πρόκειται να οδηγήσετε.
Υπάρχει μικρή περίπτωση να ξεθωριάσει το χρώμα κάτω από τη βάση. Προς αποφυγή αυτού, σας προτείνουμε να καθαρίζετε την οροφή από σκόνη και ρύπους προτού τοποθετήσετε τη σχάρα, καθώς επίσης να την αφαιρείτε ανά τακτά χρονικά διαστήματα για να καθαρίζετε τις περιοχές της οροφής στις οποίες ακουμπάει η βάση.
Προσέξτε την τροποποιημένη συμπεριφορά του οχήματος (λόγω της ευαισθησίας σε πλευρικούς ανέμους, όταν οδηγείτε σε στροφές και όταν φρενάρετε), όταν οδηγείτε με τη σχάρα φορτωμένη.
Για την ασφάλεια των άλλων χρηστών του οδικού δικτύου, και για να μειώσετε την αντίσταση του αέρα, η σχάρα πρέπει να αφαιρείται όταν δεν χρησιμοποιείται.

Συμβουλές για τη δική σας ασφάλεια
ΣΗΜΑΝΤΙΚΟ: Η συγκεκριμένη σχάρα είναι ειδικά σχεδιασμένη για το μοντέλο αυτοκινήτου που διαθέτετε. Συνεπώς, ελέγξτε με τον εμπορικό αντιπρόσωπό μας τον τύπο σχάρας που χρειάζεστε όταν αλλάξετε αυτοκίνητο.
Εκθέσεις από δοκιμές στην αυτοκινητοβιομηχανία και σε σχετικά περιοδικά έχουν αποδείξει πως όταν μεταφέρονται αντικείμενα με μεγάλες επιφάνειες, (πχ. σανίδες του σερφ, σκι/ κουτιά μεταφοράς) η οροφή του οχήματος υπόκειται σε πρόσθετη τάνυση λόγω της κατά πολύ αυξημένης αντίστασης του αέρα. (Όταν μεταφέρετε σανίδες του σκι, η πλώρη θα πρέπει να κοιτά προς τα κάτω, στην κατεύθυνση που κινείται το όχημα.)
Επίσης, αλλάζουν και τα χαρακτηριστικά οδήγησης. Συνεπώς, σας προτείνουμε να προσαρμόσετε ανάλογα την ταχύτητά σας.
Μην πλένετε το αυτοκίνητό σας σε αυτόματο μηχάνημα καθαρισμού όταν είναι τοποθετημένη η σχάρα. Ο κατασκευαστής δεν φέρει καμία ευθύνη για φθορές που ενδέχεται να προκληθούν λόγω λανθασμένης τοποθέτησης της σχάρας.

Δεν επιτρέπονται τροποποιήσεις στο προϊόν.

Κατά τη μεταφορά της, η σχάρα θα πρέπει να είναι πάντα κλειδωμένη.

IS

VIÐVARANIR

Geymdu þessa uppsetningarhandbók alltaf með pappírum bílsins þíns.
Taktu tillit til eftirfarandi atriða:

***Leyfileg hámarkshleðsla er 80 kg (þ.m.t. 5 kg þyngd toppgrindarinnar). Farðu ekki yfir þessa þyngd. Í viðauka við þessar leiðbeiningar og í leiðbeiningarhandbók bílsins er að finna upplýsingar um hvar setja eigi toppgrindina upp, auk upplýsinga um leyfilega hámarksþyngd.**

Festu alltaf farminn þannig að hann geti hvorki losnað né valdið skemmdum.
Gættu þess að festa farminn svo hann hreyfist ekki í allar áttir.
Þegar hlaðið er á toppgrindina skaltu gæta þess að þyngdinni sé dreift jafnt og að þyngdarpunktur farmsins sé eins lágur og hægt er. Ef setja á lítinn og mjög þungan farm á grindina skal setja hann á aðra hlið grindarinnar en ekki í miðju hennar. Farmurinn má ekki standa út fyrir útlínur bílsins þar sem það gæti stofnað öðrum, sem eru í umferðinni, í hættu. Áður en lagt er af stað skaltu ganga úr skugga um að allar festingar séu festar samkvæmt reglum.
Athugaðu einnig hvort að farmurinn sé rétt festur. Stöðvaðu bifreiðina eftir stutta stund til að athuga allar skrúfufestingar, og sérstaklega fótfestingar. Kannaðu þetta alltaf áður en þú leggur af stað.

Einhverjar líkur eru á því að málningin undir fótplötunum dofni. Til að forðast þetta mælum við með því að ryk og óhreinindi séu hreinsuð af þaki bílsins áður en toppgrindin er fest og að toppgrindin sé fjarlægð með reglulegu millibili til að hreinsa svæðin sem fótplöturnar liggja á.
Fylgstu vel með breyttri hegðun bílsins (vegna hliðarvinda, þegar keyrt er í beygjum og þegar hemlað er) þegar þú keyrir með uppsetta (hlaðna) toppgrind.
Til að tryggja öryggi annarra ökumanna og til að draga úr loftmótstöðu, ætti að taka toppgrindina niður þegar hún er ekki í notkun.

Ráð til að tryggja öryggið þitt
MIKILVÆGT: Þessi toppgrind er sérstaklega hönnuð fyrir bílategundina þína. Þess vegna þarftu að fá upplýsingar hjá umboðinu þínu um það hvaða gerð af toppgrind þú þarft þegar þú skiptir um bíl.
Prófunarskýrslur bílaiðnaðarins og viðskiptablaða sanna að þegar verið er að flytja hluti sem hafa mikið yfirborð (t.d. brimbretti, skíði/flutningskassa) verður þak bifreiðarinnar fyrir aukaálagi vegna mjög mikillar loftmótstöðu. (Þegar verið er að flytja seglbretti ætti boginn að vísa niður á við í átt að aksturssstefnunni.)
Aksturseiginleikarnir breytast sömuleiðis og mælum við þess vegna með því að þú stillir hraðann í samræmi við það.
Ekki fara með bílinn í þvottastöð þegar toppgrindin er uppsett. Framleiðandinn ber enga ábyrgð á skemmdum sem stafa af því að toppgrind er fest á vitlausan hátt.

Ekki er leyfilegt að breyta vörunni.
Toppgrindin á alltaf að vera læst meðan á flutningi stendur.

ARAB

ملاحظات تحذيرية

يرجى الاحتفاظ بدليل التركيب هذا مع أوراق السيارة على الدوام.
يرجى مراعاة النقاط التالية:

***الحد الأقصى للحمولة المسموح به هو 80 كج (بما في ذلك وزن القاعدة 5 كج). يرجى مراجعة المرفق بهذه التعليمات والتحقق من الوزن. لا تتجاوز هذا الوزن. يرجى الرجوع إلى دليل التعليمات السيارة للتعرف على المكان تركيب القاعدة والحمولات وكذلك الحد الأقصى للحمولة المسموح به.**

احرص دائماً على ربط الحمولة لتفادي تفككها أو تسببها في إحداث أي أضرار. كن حريصاً على تأمين الحمولة ضد الحركة في جميع الاتجاهات.
يرجى التأكد من أن الوزن موزع بشكل متساوٍ وأن مركز ثقل الحمولة منخفض قدر الإمكان، وذلك لأن نقل حمولات صغيرة الحجم وثقيلة الوزن للغاية، يرجى وضعها على أحد جانبي القضبان، وليس في المنتصف. ويجب ألا تبرز الحمولة خارج إطار المركبة تفادياً لتعريض المركبات الأخرى الموجودة على الطريق للخطر. يرجى التأكد قبل القيادة من أن جميع أجزاء الربط المحكم مثبتة وقوية للغاية.
وكذلك يرجى التحقق من ربط الحمولة بالطريقة السليمة. وقف بعد القيادة لبرهة قصيرة لفحص كافة أربطة المسامير، وخاصة المرفقات السفلية، ثم قم بفحصها في كل مرة قبل القيادة.
هناك خطر طفيف جداً متمثل في الضوء الموجود تحت الألواح السفلية. ولتفادي حدوث ذلك، يوصى بتنظيف السطح من الغبار أو الأوساخ قبل وضع الحمولة وكذلك يوصى بفك الحمولات على فترات زمنية منتظمة لتنظيف المناطق التي ترتكز فيها الألواح السفلية على السطح.
يرجى الانتباه للسلوك المركبة المتغير (بسبب الحساسية للحركة الجانبية عند القيادة في المنعطفات وعند الفرملة)، وذلك عند قيادة المركبة (بحمولة). وحافظ على السلامة مستخدمي الطريق الآخرين، ولتقليل مقاومة الهواء، ينبغي فك الحمولات في حال عدم استخدامها.

كتم الصوت من أجل سلامتك

هام: تم تصميم القاعدة هذه خصيصاً لنموذج سيارتك. ولذلك يرجى الرجوع إلى موزعنا لضمان توافق القاعدة مع الحمولات المطلوبة عند تغيير السيارة.
تشير تقارير الاختبارات الصادرة عن المعهد الصناعي لصناعة السيارات وتجارة السيارات (على سبيل المثال، ألواح التزحلق على الماء، ينبغي فك الحمولات) إلى أن حمولة الأشياء ذات الأسطح المضغوطة (على سبيل المثال، سيتعرض سطح المركبة إلى ضغوط إضافية بسبب مقاومة الهواء التي تتزايد بشكل كبير. (عند نقل حول التزحلق على الماء نقل الأمتعة/الزلاجات)، يجب أن تتجه مقدمة اللوح المنحنية إلى الأسفل في اتجاه القيادة.)
المزود بشرائح، وكذلك يوصى بضبط سرعتك بناء على ذلك.
وكذلك تغيير خصائص القيادة، ال تقم بإدخال السيارة إلى التنظيف الآلي أثناء تحميل نقل الحمولات. لن تتحمل الجهة المصنعة أية مسؤولية عن التلف والأضرار الناتجة عن عدم تركيب نقل الحمولات بالشكل الصحيح.

غير مسموح بإجراء أية تعديلات على المنتج.
يجب قفل نقل الحمولات دائماً أثناء النقل.

SLO

Opozorila “POMNI”

Ta priročnik za namestitev hranite med dokumenti v zvezi z vozilom.
Upoštevajte naslednje:

*** Maks. dovoljena obremenitev je 80 kg (vključno s težo tovornega nosilca, 5 kg). Ne prekoračite te mejne teže. V prilogi k navodilom in v priročniku za uporabo vozila preverite, kam je treba tovorni nosilec pritrditi in poiščite podatek o maks. dovoljeni obremenitvi.**

Vedno pritrdite tovor, tako da se ne more sprostiti in povzročiti poškodb. Ne pozabite zavarovati tovora pred premikanjem, in sicer v vse smeri.
Pri natovarjanju tovornega nosilca poskrbite, da se obremenitev enakomerno porazdeli in da se težišče tovora ohrani čim niže. Majhne, zelo težke tovore namestite na eno stran letve in ne na sredino. Tovor ne sme moleti ven iz zunanje linije vozila, kar pomeni nevarnost v prometu. Pred vožnjo se prepričajte, da so vsi pritrdilni deli pritrjeni v skladu s predpisi.
Prepričajte se tudi, da je tovor pravilno pritrjen. Potem ko se kratek čas vozite, se zaustavite in preglejte vijačen povezave, predvsem nožne fitinge; to preverite pred vsako vožnjo.
Obstaja verjetnost, da barva pod nožnimi ploščami zbledi. To preprečite tako, da, preden tovorni nosilec pritrdite, očistite s strehe prah in umazanijo ter tako, da, tovorni nosilec odklopite v rednih intervalih ter očistite mesta, kjer nožne plošče počivajo na strehi.
Ko vozite montiran (obremenjen) tovorni nosilec, bodite pozorni na spremenjeno obnašanje vozila (zaradi občutljivosti na veter s strani pri vožnji v ovinke in pri zaviranju).
Za varnost drugih cestnih uporabnikov in za to, da zmanjšate zračni upor je treba demontirati tovornega nosilca, ko le-ta ni v uporabi.

Nasvet za lastno varnost
POMEMBNO: Ta tovorni nosilec je posebej oblikovan za vaš model vozila. Zato se obvezno posvetujte s svojim prodajalcem o tipu tovornega nosilca, ki ustreza novemu vozilu.
Testna poročila avtomobilske industrije in strokovnih revij so pokazala, da se med prevozom predmetov velikih površin (npr. deske za surfanje, smučarske/prevozne škatle), je streha vozila dodatno obremenjena zaradi zelo povečanega zračnega upora. (Pri prevozu surf deske mora biti premec obrnjen na dol v smeri vožnje.)
Spremenijo se tudi lastnosti vožnje; priporočamo, da temu primerno prilagodite hitrost.
Vozila z nameščenim tovornim nosilcem ne zapeljite skozi avtomatsko pralnico vozil.
Izdelovalec ni odgovoren za poškodbe zaradi nepravilne namestitve tovornega nosilca.

Izdelka ni dovoljeno spreminjati.

Tovorni nosilec mora biti med prevozom zaklenjen in blokiran.

CZ

BEZPEČNOSTNÍ ÚDAJE
Skladujte tuto instalační příručku vždy v blízkosti dokladů od vozu.
Nezapomeňte vzít do úvahy následující body:
***Maximální povolené zatížení je 80 kg (vč. hmotnosti nosiče, 5 kg). Nepřekračujte tuto zátěž. V příloze těchto pokynů a v příručce pro použití vozu zjistěte, kam je třeba nosič upevnit, a zjistěte si maximální povolené zatížení střechy**.

Vždy upevňujte náklad tak, aby se nemohl uvolnit nebo způsobit škody. Dávejte pozor, aby byl náklad zajištěn proti pohybu ve všech směrech.
Při nakládánní nosiče dávejte pozor, aby byla hmotnost rovnoměčrně rozložena a těžiště nákladu bylo co nejníže. Pokud je nutno převážet malé těžké kusy, umístěte je vždy na jeden okraj tyče, nikdy doprostřed. Náklad nesmí přesahovat obrysy vozu, aby neohrožoval ostatní vozidla. Před jízdou se ujistěte, že všechny upevňovací součástky jsou upevněny podle předpisů.
Zkontrolujte také správnost upevnění nákladuroperly. Po krátké vzálenost zastavte a zkontrolujte všechny spoje, zejména upevnění nožek, pak kontrolujte vždy před jízdou.
Hrozí riziko vyblednutí laku pod ploškami nožek. Doporučujeme tedy čistit střechu od prachu nebo nečistoty před upevněním nosiče a odmontovat nosič ve vhodných intervalech, abyste očistili oblasti, kde plošky nožek spočívají na střeše.
Dávejte pozor na změněné chování vozidla (vlivem bočního větru, při jízdě do zatáček a při brždění), když jedete s namontovaným nosičem.
Pro bezpečnost ostatních uživatelů a pro snížení odporu vzduchu demontujte nosič, pokud jej nepoužíváte.

Pokyny pro vaši vlastní bezpečnost
DŮLEŽITÉ UPOZORNĚNÍ: Tento nosič je navržen speciálně pro váš model vozu. Ověřte si tedy u svého prodejce, který typ nosiče potřebujete při výměně vozu.
Zkušební protokoly z automobilového průmyslu a odborných časopisů prokazují, že při přepravě předmětů s velkou plochou (např. surfových prken, střešních boxů) dochází k dalšímu namáhání střechy vozu vlivem značně zvýšeného odporu vzduchu. (Při přepravě surfového prkna by měla příď směřovat dolů po směru jízdy.)
Jízdní vlastnosti se také změní; proto doporučujeme upravit tomu rychlost vozidla.
Nevjíždějte s vozem do automatické myčky vozů, když je namontován střešní nosišd. Výrobce nezodpovídá za škody způsobené nesprávně upevněným střešním nosičem.

Úpravy produktu nejsou povoleny.
Střešní nosiš během přepravy vždy zamykejte.

UA

ПРИМІТКИ ЩОДО ОБЕРЕЖНОСТІ
Будь-ласка, завжди зберігайте інструкцію з паперами на машину.
Будь-ласка, візьміть наступне до уваги:
*** Максимальне навантаження, що дозволяється, становить 80 кг (включаючи вагу решітки в 5 кг). Не перевищуйте цю вагу. Перевірте додаток до інструкції та керівництво, що додавалося до машини, для інструкцій щодо місця кріплення решітки та максимально дозволеної ваги навантаження.**

Завжди закріплюйте вантаж, щоб не втратити або не пошкодити його. Завжди закріплюйте вантаж у всіх напрямках руху.
При навантаженні багажної решітки, будь-ласка, перевірте, що вага рівномірно розподілена та центр тяжіння вантажу находить як можна нижче. При перевезенні невеликих, дуже важких речей, будь-ласка, кладіть їх ближче к бортам, а не посередині. Вантаж не повинен виступати за межі машини для безпечності руху.
Перед тим, як вирушити в дорогу, перевірте, що всі частини закріплені згідно правил.
Також перевірте, що вантаж належно закріплено. Після нетривалого часу поїздки зупиніться та перевірте гвинти кріплення особливо в основі решітки, та перевіряйте іноді протягом подорожі.
Є риск того, що фарба під підкладками під стойку може стертися. Для запобігання цього, рекомендується очистити кришу від пилу або грязі перед прикручуванням багажної решітки та періодично знімати решітку, щоб очистити зони, де решітка торкається криши.
Будь-ласка, зверніть увагу на поведінку машини (із-за чутливості до бокового повітря протягом поворотів та гальмування) коли багажна решітка прикріплена (навантажена).
Для безпеки інших учасників руху та щоб скоротити повітряний опір, багажну решітку треба убирати, якщо вона не використовується.

Поради для Вашої власної безпеки
ВАЖЛИВО: Ця багажна решітка спеціально розроблена для Вашої моделі машини. Тому, при зміні машини, будь-ласка зверніться для продавця, щоб дізнатися яку модель решітки слід використовувати.
Результати тестів автомобільної галузі та торгові журнали свідчать, що при перевезенні об‘єктів з великою поверхнею (наприклад, Серферні дошки, лиж/транспортних коробок) дах машини буде додатково напружений завдяки збільшеному повітряному опору. (При перевезенні повітряних серферних дошок, уклін повинен вказувати вниз в напрямку руху).
Відповідно змінюються і характеристики руху; тому рекомендується відповідно регулювали швидкість.
Не використовуйте автоматичні мийки машин, коли решітку закріплено.
Виробник не несе відповідальність за пошкодження, викликані невірно закріпленою багажною решіткою.

Модифікація продукту не дозволяється.

Багажна решітка повинна бути замкнута протягом перевезення.

TR

UYARI NOTLARI
Lütfen bu kurulum kılavuzunu daima aracınızın kılavuzlarıyla birlikte bulundurun.
Lütfen aşağıdaki konuları dikkate alın:
***Maksimum izin verilebilir yük 80 kg (yük taşıyıcısının ağırlığı, 5 kg dahil). Bu ağırlığı aşmayın. Yük taşıyıcının takılaacağı yeri görmek ve maksimum izin verilebilir yükü öğrenmek için bu talimatların ekine ve aracın talimat kılavuzuna bakın.**
Yükü daima gevşemeyecek veya hasara neden olmayacak şekilde sıkıştırın. Yükü tüm yönlerden hareket etmesine karşı sabitlemeye dikkat edin.
Yük taşıyıcıya yükleme yaparken, lütfen ağırlığın düzgün dağıtıldığından ve ağırlık merkezinin mümkün olduğunca düşük tutulduğundan emin olun. Küçük, çok fafif yüklerin taşınması gerekirse, bunları lütfen ortaya değil de çubuğun bir tarafına koyun. Yük, trafikteki diğer araçları tehlikeye atmamak için araç ana çizgisinden çıkmamalıdır. Aracı sürmeden önce, tüm sabitleme parçalarının kurallara uygun takıldığından emin olun.
Ayrıca lütfen yükün düzgün sabitlenip sabitlenmediğini kontrol edin. Tüm vida bağlantılarını ve özellikle ayak ek parçalarını kontrol etmek için kısa bir sürüşten sonra durun, sürüşten önce her zaman bunu kontrol edin.
Ayak levhalarının altındaki boyanın solabilme riski de bulunmaktadır. Bunu önlemek amacıyla, yük taşıyıcıyı takmadan önce ve tavandaki ayak levhalarının bulunduğu yeri temizlemek üzere uygun aralıklarla yük taşıyıcıyı çıkarmak için tavanı toz veya kirden arındırmanızı tavsiye ederiz.
Yük taşıyıcı takılıyken (yüklüyken) aracı sürdüğünüzde lütfen aracın değişen durumuna (virajlarda ve fren yaparken rüzgar hassasiyetinden dolayı) dikkat edin.
Diğer yol kullanıcılarını korumak ve hava direncini azaltmak için, yük taşıyıcı kullanılmıyorsa çıkarılmalıdır.
Emniyetiniz için tavsiye
ÖNEMLİ: Bu yük taşıyıcı arabanızın modeli için özel olarak tasarlanmıştır. Bu sebeple aracınızı değiştirirken lütfen hangi tip yük taşıyıcının gerektiği konusunda bayinize danışın.
Otomotiv sektöründen ve ticari gazetelerden test raporları geniş yüzeyli nesneler taşınırken (örn. sörf tahtaları, kayak/taşıma kutuları), hava direncinin artmasından dolayı aracın tavanına ek yük bindiğini ortaya koymaktadır. (Rüzgar sörfü tahtası taşırken, pruva sürüş yönünde aşağı doğru bakmalıdır.)
Sürüş özellikleri de değişebilir; bu sebeple hızınızı buna göre ayarlamanızı tavsiye ederiz.
Yük taşıyıcı monte edildiğinde aracınızı otomatik araç yıkama makinesine sokmayın. Üretici, yük taşıyıcının yanlış takılmasından kaynaklanan hasarlar konusunda hiçbir sorumluluk kabul etmez.
Üründe modifikasyonlara izin verilmez.
Yük taşıyıcı taşıma sırasında daima kilitli olmalıdır.

IL

הרהזא תועדוה
בכרה יכמסמ סע הז הנקתה דירדמ רומשל שי.
תואבה תודבועה תא וובשחב איבהל שי:
***גורחל ויא .(ג"ק 5 ,וגגה לקשמ ללוכ) ג"ק 80 אוה רתומה יברמה ועטמה לקשמ בכרה לש תוארוהה דירדמב סג ומכ הלא תוארוהל חפסנב וייעל שי .הז לקשממ רתומה יברמה ועטמה לקשמ תא אדוולו וגגה תא סקמל שי וכיה תוארל ידכ.**

תא חטבאל דפקה .קזנ סורגי וא ופורתי אלש ידכ ועטמה תא קדהל שי דימת סינוויכה לכב העונת ינפמ ועטמה.
דבוכה זכרמשו הווש ופואב קלוחמ לקשמהש אדוול שי ,וגגה לע ועטמ תנעיט תעב סידבכ דא סינטק סינעטמ וועטל שי סא .רשפאה לככ דומנ אצמנ ועטמה לש ,דחוימב ,זכרמב אלו טומה לש דחא דצב סביצהל שי .זכרמב ועטמה תגירח לע רוסיא לח לכש אדו ,העיסנה תליחת ינפל .העונתה תא וכסל אלש תנמ לע ,בכרה ראתממ תונקתל סאתהב סיעבוקמ קודיהה יביכר.
תא קודבל ידכ הרצק העיסנ רחאל רוצע .הכלהכ קדוהמ ועטמהש אדו ,וכ ומכ לכ ינפל וז הקידב עצב דשמהבו ,תוילגרה יעבקמ תא דוחייבו ,סיגרבה ירוביח לכ העיסנ.
ההדי תוילגרה תובשות תחת עבצהש דכל יוכיס סייק ,דכמ ענמיהל ידכ ,ץלמומ ומז יחוורמב וגגה תא ריסהלו וגגה תנקתה ינפל דולכלו קבאמ גגה תא תוקנל .גגה יבג-לע תוילגרה תובשות תוחנומ סהבש סירוזאה יוקינ דרוצל סימיאתמ ,תעב ,תוידדע תוחורל תושיגר לשב) בכרה לש הנתשמה הבוגתה ופואל בל סישל שי (המילב תעבו סילוקיעב העיסנ) וגגה לע ועטמ סע העיסנ תעב.
ריסהל שי ,ריוואה תודגנתה תא סצמצל ידכו ,שיבכב סירחא סימרוג לע וגהל ידכ שומישב אצמנ וניאשכ וגגה תא.

תישיאה תוחיטבה לע הרימשל תוצע
בושח: דתושרבש בכרה סגד רובע דחוימב בצועמ הז ווגג .דכיפל ,דכמב ,לש הרקמ ץוחנ וגג הזיא קוושמה סע אדוול שי ,בכרה תפלחה.
בכרב הרבעהש סיחיכומ סייטנבלרה תעה יבתכו בכרה תיישעתמ סיקדבמ תוחוד ,תמרוג ,(סירצומ תוזיראו סיישלגמ ,סינשלג ,וגכ) לודג סינפ חטש סע סימצע לש הרבעה תעב) .ריוואה תודגנתהב יתועמשמה לודיגה לשב בכרה גג לש ריסונ ץמאמל .)העיסנה ווויכב הטמ יפלכ הנפת תשקהש דיפקהל שי ,חור ינשלג לש בכרב סאתהב תוריהמה תא סיאתהל ץלמומ דכיפלו ;וכ סג סינתשמ הגיהנה ינייפאמ .וקתומ וגגה רשאכ תוינוכמ תפיטשל יטמוטוא וקתמ דרד בכרה תא ריבעהל ויא .וגגה לש היוגש הנקתה לשב סרגנש קזנל תוירחאב אשונ אל ורציה.

רצומב סייוניש עוציב לע רוסיא לח.
דימת לוענ תויהל וגגה לע ,סינעטמ תרבעה דלהמב.

RU

ВАЖНЫЕ ПРИМЕЧАНИЯ

Храните данное руководство по установке вместе с документами на автомобиль. Пожалуйста, учитывайте следующее:

***Максимальная допустимая нагрузка - 80 кг (включая массу люльки - 5 кг). Не превышайте данную массу. См. приложение к данным инструкциям и руководство по эксплуатации автомобиля проверьте, чтобы узнать надлежащее место установки багажника и сведения о максимальной допустимой нагрузке.**

Всегда надежно закрепляйте груз во избежание повреждений. Груз должен быть зафиксирован неподвижно.

При загрузке багажника убедитесь, что вес равномерно распределен, а центр тяжести груза расположен как можно ниже. Если требуется перевезти небольшие, очень тяжелые грузы, кладите их с одной стороны планки, а не в центре. Груз не должен выступать за контуры автомобиля во избежание угрозы для других участников движения. Перед поездкой убедитесь, что все крепежные детали закреплены по правилам.

Проверьте надлежащее закрепление груза. Проехав небольшое расстояние, остановитесь для проверки всех винтовых соединений, особенно подкладок, затем проверяйте каждый раз перед поездкой.

Существует небольшая опасность потускнения краски под подкладками.

Во избежание этого рекомендуем очищать крышку от пыли или грязи перед креплением багажника и снимать его с подходящими промежутками времени для очистки участков крепления подкладок на крыше.

Обращайте внимание на изменение поведения автомобиля (из-за чувствительности к боковому ветру при прохождении поворотов и торможении) при управлении автомобилем с установленным (загруженным) багажником.

Для обеспечения безопасности других участников движения и снижения сопротивления воздуха снимайте багажник, если он не используется.

Совет для вашей личной безопасности

ВНИМАНИЕ: данный багажник создан специально для модели вашей машины. Поэтому узнайте у дилера, какой тип багажника требуется, если будете менять автомобиль.

Результаты испытаний в автомобильной промышленности и коммерческих журналах свидетельствуют о том, что при перевозке крупногабаритных предметов (напр., досок для серфинга, ящиков для лыж/контейнеров) крыша автомобиля испытывает дополнительную нагрузку из-за существенно возросшего сопротивления воздуха. (При перевозке доски для виндсерфинга нос должен быть направлен вниз по направлению движения.)

Ездовые характеристики также меняются. Поэтому рекомендуем регулировать свою скорость соответственно.

Не мойте машину с установленным багажником на автоматической мойке.

Изготовитель не несет ответственности за повреждения, вызванные неправильной установкой багажника.

Запрещается изменять изделие.

Багажник должен быть всегда закрыт во время движения.

SK

POZNÁMKY K VÝSTRAHE

Uchovajte si túto inštalačnú príručku vždy s papiermi od vozidla.

Do úvahy berte nasledujúce body:

*** Maximálne povolené zaťaženie je 80 kg (vrátane hmotnosti nosiča nákladu, 5 kg). Toto zaťaženie neprekračujte. Skontrolujte informácie v prílohe v týchto pokynoch a v používateľskej príručke k vozidlu, aby ste vedeli, kde sa má nosič nákladu upevniť a overili si maximálne povolené zaťaženie.**

Náklad vždy upevnite tak, aby sa nemohol uvoľniť alebo spôsobiť poškodenie. Dávajte pozor, aby ste zaistili náklad pred pohybom všetkými smermi.

Pri nakladaní vecí na nosič nákladu sa uistite, že hmotnosť je rovnomerne rozložená a že ťažisko nákladu je čo najnižšie. Ak sa musia prenášať malé veľmi ťažké zaťaženia, umiestnite ich na jednu stranu tyče a nie do stredu. Náklad nemôže prečnievať cez obrys vozidla, aby neohrozoval iných účastníkov cestnej premávky. Pred jazdou sa uistite, že všetky upevňujúce diely sú upevnené v súlade s nariadeniami.

Tiež skontrolujte, či je správne upevnený náklad. Po krátkej jazde zastaňte, aby ste skontrolovali všetky skrutkové spoje a hlavne upevnenia nožičiek. Následne ich kontrolujte pred každou jazdou.

Existuje tu riziko, že môže vyblednúť farba pod platničkami nožičiek. Aby ste tomu predišli, odporúčame čistiť strechu od prachu alebo špiny, keď upevňujete nosič nákladu. Tiež vo vhodných intervaloch nosič nákladu demontujte, aby ste vyčistili miesta, kde sa strešné platničky nachádzajú na streche.

Dávajte pozor na zmenené správanie sa vozidla (z dôvodu citlivosti na bočný vietor, keď jazdíte v zákrutách a počas brzdenia), keď prenášate upevnený (zaťažený) nosič nákladu.

Aby ste chránili iných používateľov cesty a z dôvodu zníženie odporu vzduchu by sa mal nosič nákladu demontovať, ak sa nepoužíva.

Rada pre vašu vlastnú bezpečnosť

DÔLEŽITÉ: Tento nosič nákladu je špeciálne navrhnutý pre model vášho vozidla. Z tohto dôvodu skontrolujte u predajcu, ktorý typ nosiča nákladu je potrebný pri zmene vozidla.

Testovacie správy z automobilového priemyslu a obchodných časopisov dokazujú, že pri preprave objektov s veľkými povrchmi (napr. surfovacie dosky, lyže/prepravné boxy) bude strecha vozidla pod dodatočným tlakom, a to z dôvodu značne zvýšeného odporu vzduchu. (Pri preprave dosky na windsurfing musí oblúk smerovať nadol v smere jazdy.)

Tiež sa zmení charakteristika jazdy. Preto vám odporúčame, aby ste podľa toho upravili svoju rýchlosť.

Keď je upevnený nosič nákladu, nechoďte s vozidlom do automatickej umyvárne na vozidlá. Výrobca nepreberá zodpovednosť za poškodenie spôsobené nesprávne upevneným nosičom nákladu.

Úpravy produktu nie sú povolené.

Nosič nákladu musí byť vždy počas prepravy uzamknutý.

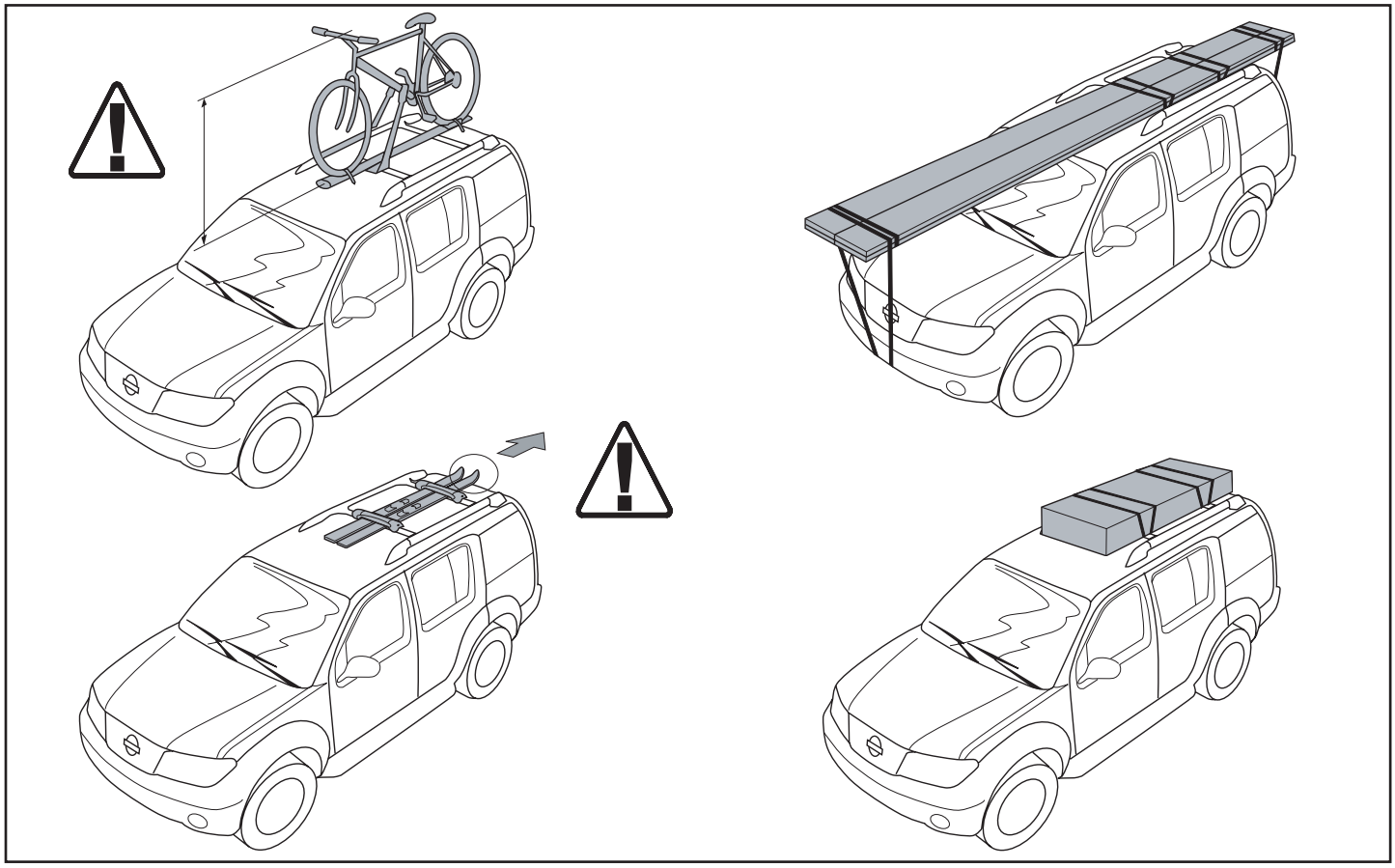

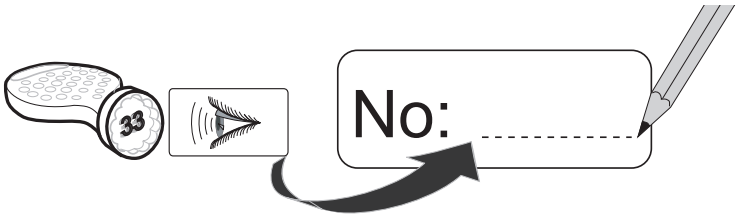

1510-150988-2