NISSAN

Part Number	KE849-4K400 KE849-4K410 KE849-4K300 KE849-4K310

Navara (NP300) (2015 →)
Nissan International S.A.

DC / KC

GB Aluminium tonneau cover
AR غطاء مصنوع من الألومنيوم لصندوق السيارة
IL עטמה אתל מוינימולא וגמ יוסיכ
BG Алуминиев капак за товарното отделение
HR Aluminijski pokrov tovarnog prostora
GR Κάλυμμα καρότσας αλουμινίου
HU Alumínium Tonneau fedél
PL Aluminiowa pokrywa skrzyni ładunkowej
RO Rulou din aluminiu
RU Алюминиевая крышка кузова
SK Hliníkový kryt nákladného priestoru
SI Aluminijast pokrov tovornega prostora
CZ Hliníkový kryt nákladního prostoru
UA Алюмінієва кришка на кузов
TR Alüminyum (Sert) Kasa Kapağı
FR Couvre tonneau en aluminium
DE Laderaumabdeckung aus Aluminium
ES Cubierta rígida de aluminio
IT Copricassone in alluminio
NL Aluminium tonneau cover
DK Afdækning i aluminium
FI Alumiininen lavakate
IS Palllok úr áli
NO Bagasjeromstrekk i aluminium
PT Cobertura protetora de alumínio
SE Tonneau-överdrag i aluminium

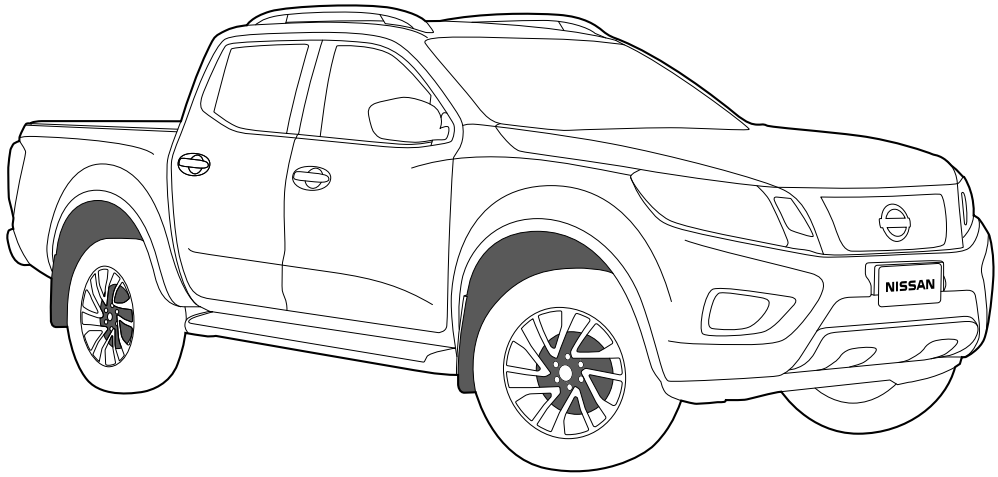

LIST OF PARTS

NO.	PART NAME	QTY.
1	Mountain Top 2 deck	1
2	Hingeplate	1
3	Gas strut 400N	2
4	Clamp front left	1
5	Clamp front right	1
6	Clamp back	2
7	Filt tape	5
8	Rubber hingeplate left	1
9	Rubber hingeplate right	1
10	Clamp upper part	6
11	Clamp lower part	6
12	Clamp middle part	6
13	Plastic stopper to clamp	24
14	Lock pin	2
15	Bolt for gaspromp - hex	2

NO.	PART NAME	QTY.
16	Torque nut M8	8
17	Washer M8	2
18	Deflection bracket	2
19	Screw for Deflection	4
20	Hex nut M6	4
21	Protection tape 40x45mm	1
22	MT2 lock bolt	2
23	Bolt M8x35	4
24	Bolt M8x40	2
25	Cross dowel M8	6
26	Washer M8	6
27	Washer M12	2
28	Hex nut M12	2
29	Bolt M6x16	4
30	Rubber washer M6	4

NO.	PART NAME	QTY.
31	Washer M6	4
32	Torque nut M6	4
33	Installation manual	1
34	TÜV document	1

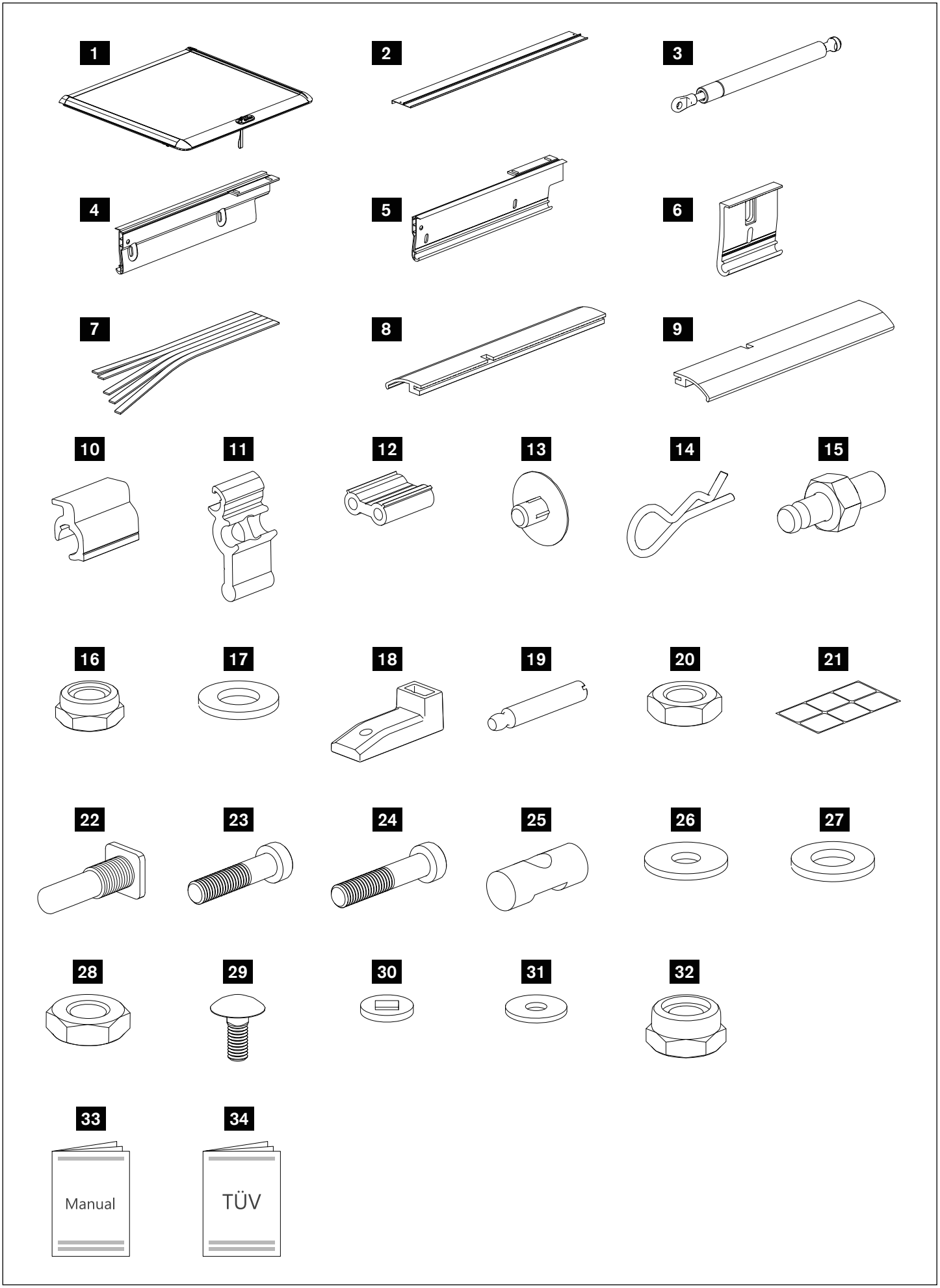
1
2
3
4
5
6
7
8
9
10
11
12
13
14
15
16
17
18
19
20
21
22
23
24
25
26
27
28
29
30
31
32
33
Manual
34
TÜV

GB We recommend the assembly be carried out in a Nissan workshop. No guarantee in case of improper assembly

AR نوصي بتنفيذ عملية التجميع في ورشة نيقسان. لأن الضمان لا يسري في حالة التجميع الخطأ

IL אנחנו ממליצים לבצע את ההרכבה במוסך ניסאן. לא יהיה כיסוי באחריות במקרה של הרכבה לא תקינה

BG Препоръчваме монтажа да се извърши в сервиз на NISAN. Не поемаме гаранции в случай на неправилен монтаж.

HR Preporučujemo da se izvrši sklapanje u Nissan-ovoj radionici. Nema jamstva u slučaju neprikladnog sklapanja

GR Συνίσταται η συναρμολόγηση να πραγματοποιηθεί σε συνεργείο της Nissan. Η εγγύηση δεν ισχύει σε περίπτωση λανθασμένης συναρμολόγησης.

HU Azt javasoljuk, hogy a szerelést egy Nissan szervizben végeztesse el. Helytelen felszerelés esetén nem biztosítunk garanciát

PL Zalecamy przeprowadzenie montażu w warsztacie Nissan. Brak gwarancji w przypadku niewłaściwego montażu.

RO Recomandăm ca montarea să fie efectuată într-un atelier Nissan. Nu se acordă garanţie în cazul unei montări incorecte.

RU Рекомендуем проводить сборку в мастерской Nissan. Неправильная сборка аннулирует гарантию

SK Odporúčame, aby sa montáž vykonala v opravárenskej dielni spoločnosti Nissan. V prípade nesprávnej montáže strácate nárok na záruku.

SI Priporočamo, da montažo opravijo delavci v servisu Nissan. Nepravilna montaža pomeni razveljavitev garancije.

CZ Doporučujeme provádět montáž v servisu Nissan. Na nesprávnou montáž se nevztahuje záruka

UA Ми рекомендуємо проводити установку в майстерні Nissan. У разі невірної установки гарантійні умови не виконуються

TR Montaj'ın Nissan atölyesinde gerçekleştirilmesini tavsiye ederiz. Yanlış kurulum yapılması halinde garanti geçersiz kalacaktır.

FR Il est recommandé d'effectuer l'opération de montage dans un atelier Nissan. En cas de montage non conforme, la garantie ne sera pas valable.

DE Wir empfehlen, die Montage von einer NISSAN-Werkstatt durchführen zu lassen. Schäden, die durch eine fehlerhafte Montage entstehen, sind nicht durch die Garantie gedeckt.

ES Recomendamos que la operación de armada sea llevada a cabo en un taller NISSAN. La garantía no resultará válida en caso de armado inadecuado.

IT Raccomandiamo che l'assemblaggio venga effettuato presso un'officina Nissan. Nessuna garanzia in caso di assemblaggio improprio.

NL Wij raden aan dat de montage door een NISSAN-garagebedrijf wordt gedaan. In geval van onjuiste montage vervalt de garantie.

DK Vi anbefaler, at monteringen udføres af et Nissan-værsted. Ingen garanti i tilfælde af ukorrekt montering.

FI Suosittelemme, että asennus suoritetaan Nissan-huoltoliikkeessä. Takuu ei ole voimassa, mikäli asennus on tehty väärin.

IS Mælt er með því að uppsetningin fari fram á Nissan-verkstæði. Ef uppsetningin er ekki framkvæmd með réttum hætti fellur ábyrgðin úr gildi.

NO Vi anbefaler at monteringen utføres på et Nissan-verksted. Garantien blir ugyldig ved feil montering.

PT Recomendamos que a montagem seja efectuada numa oficina Nissan. No caso de montagem incorrecta, não será válida qualquer garantia.

SE Vi rekommenderar att monteringen utförs av en Nissan-verkstad. Garantin gäller ej om monteringen är felaktigt utförd.

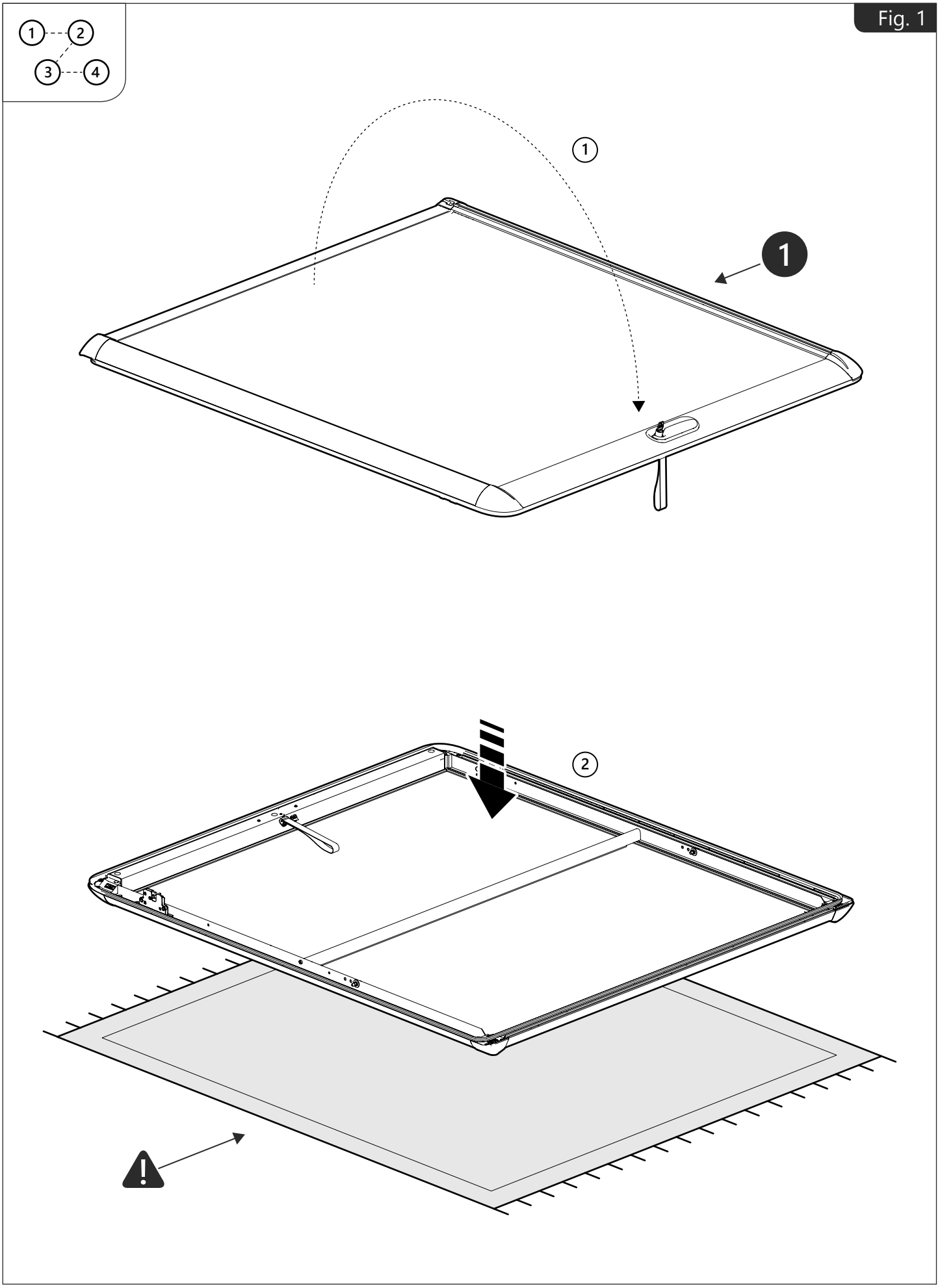
Fig. 1
1
2
3
4
1
1
2

Fig. 2

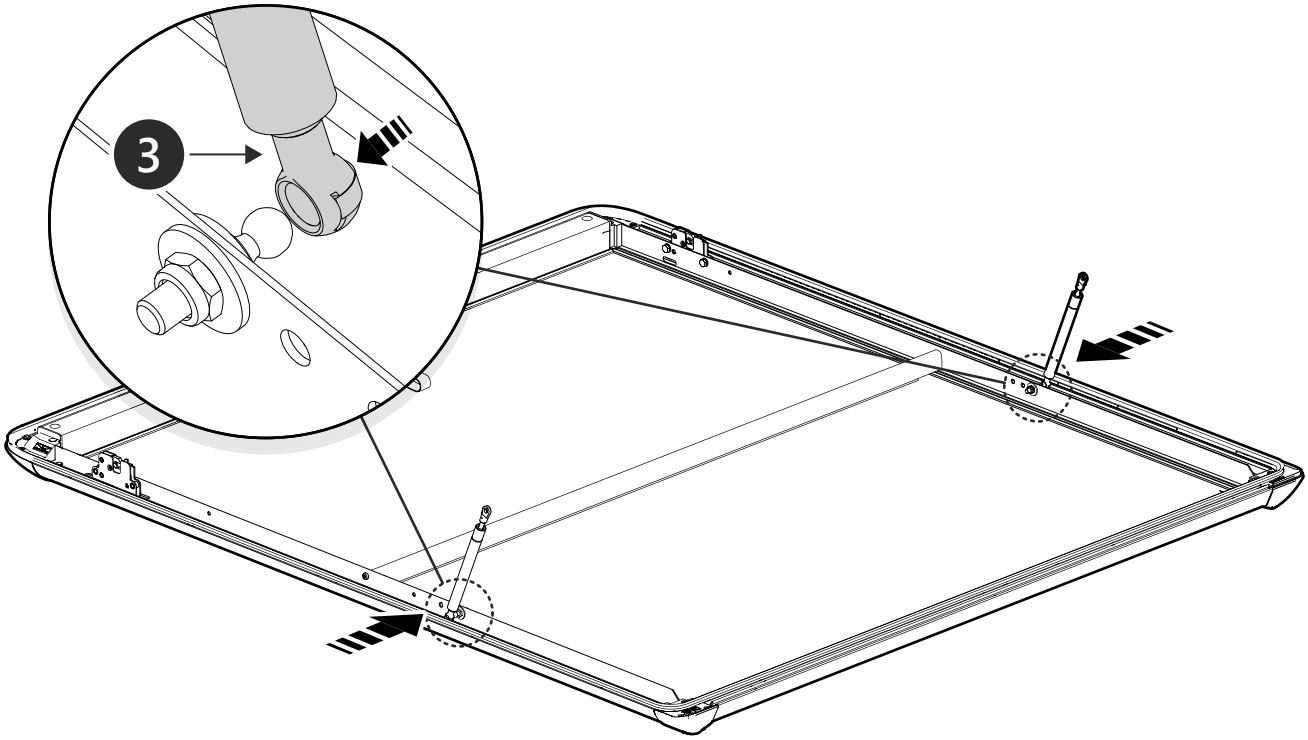

Fig. 3

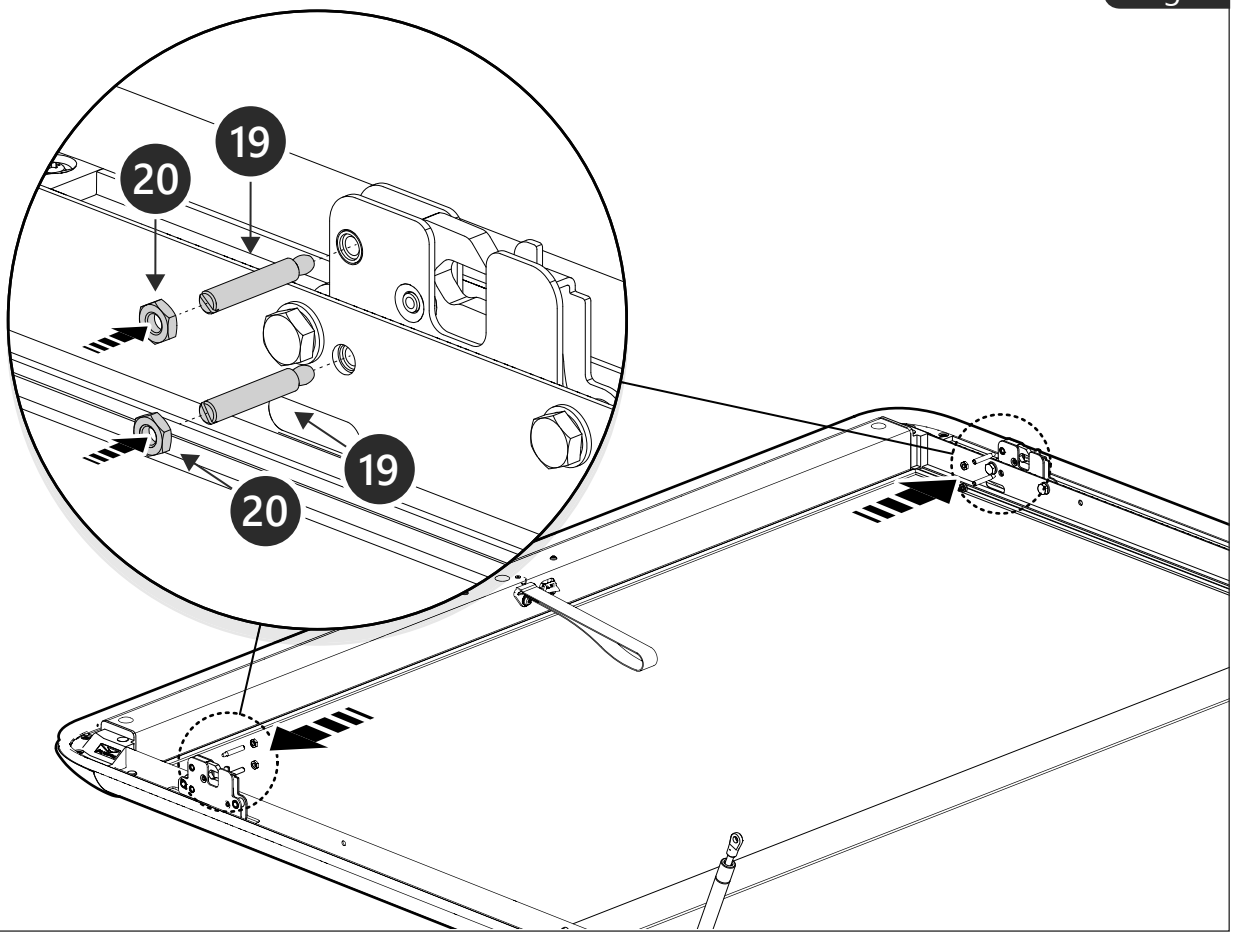

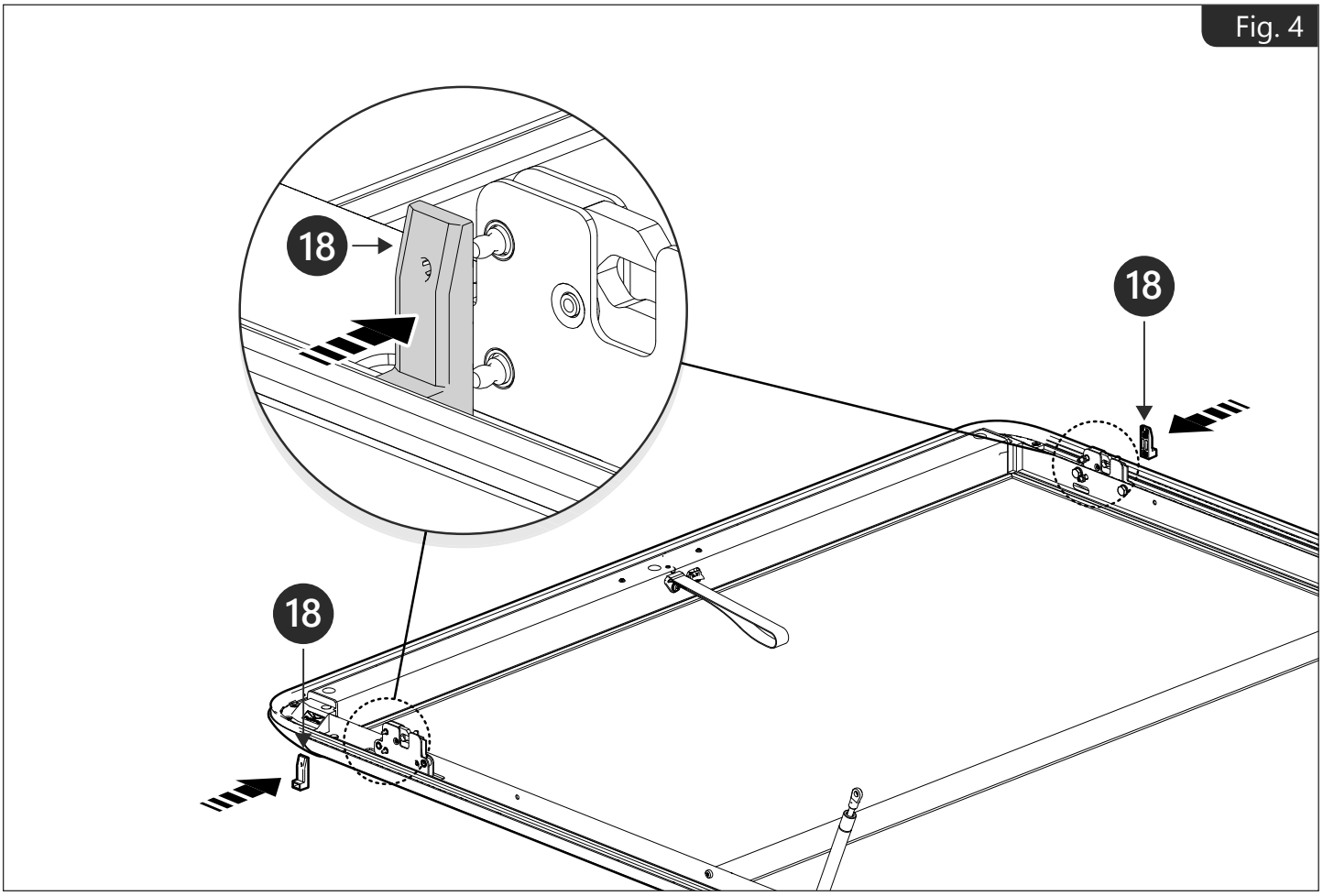
Fig. 4
18
18
18

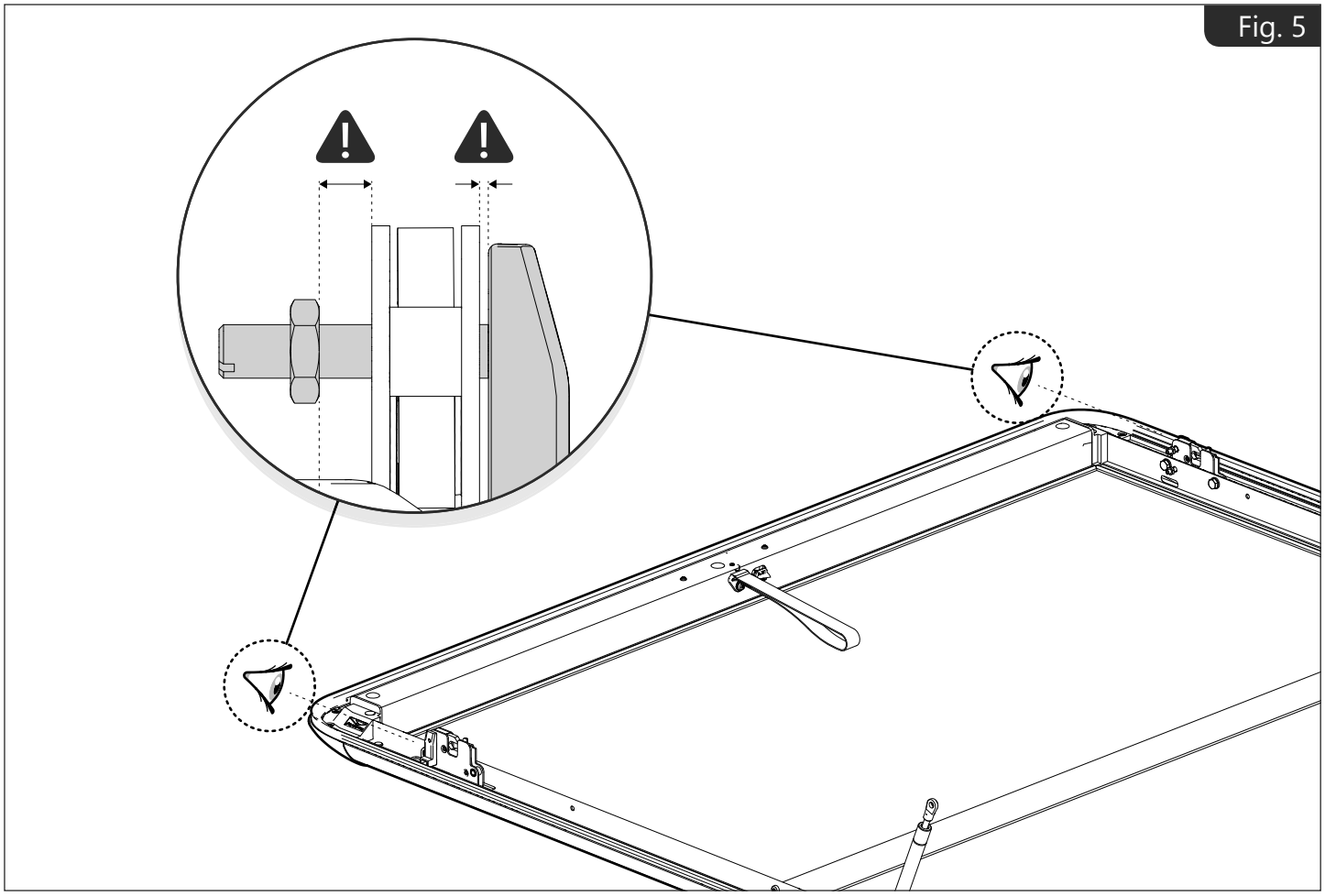
Fig. 5

Fig. 6

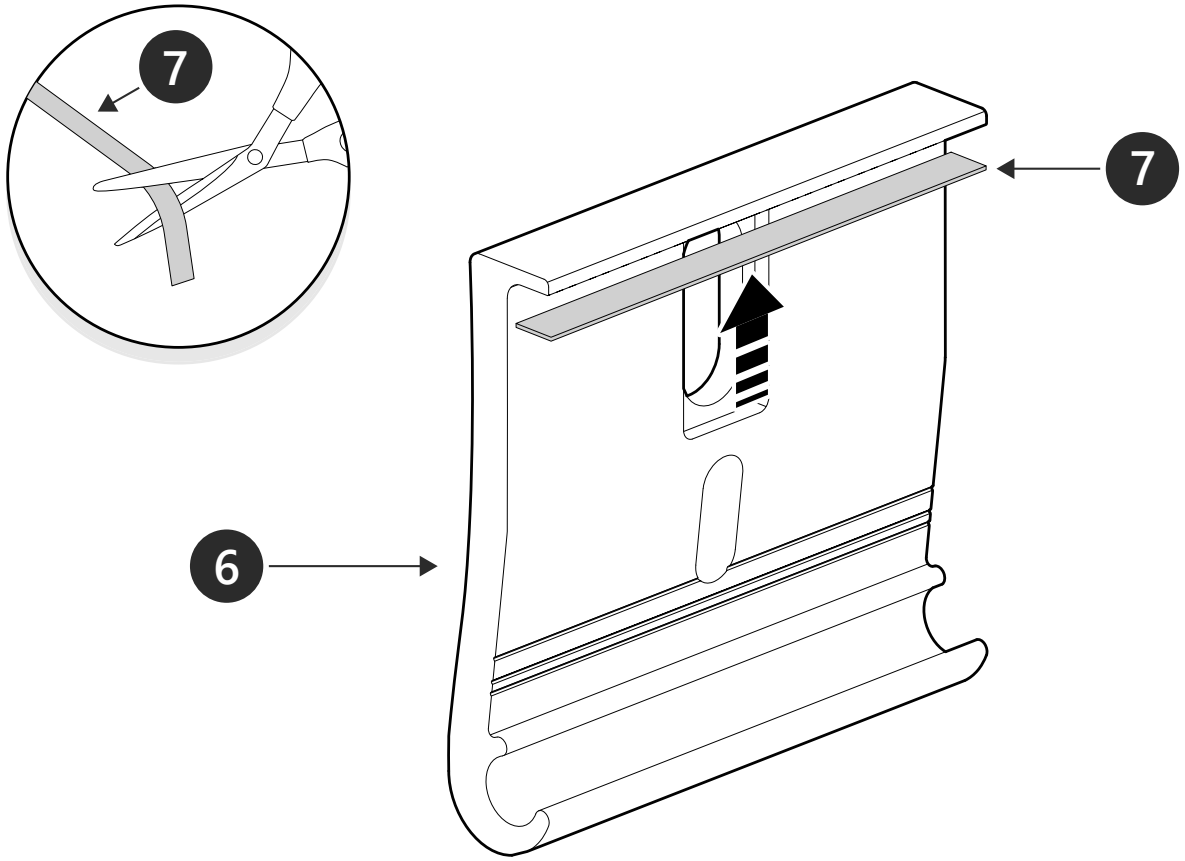

Fig. 7

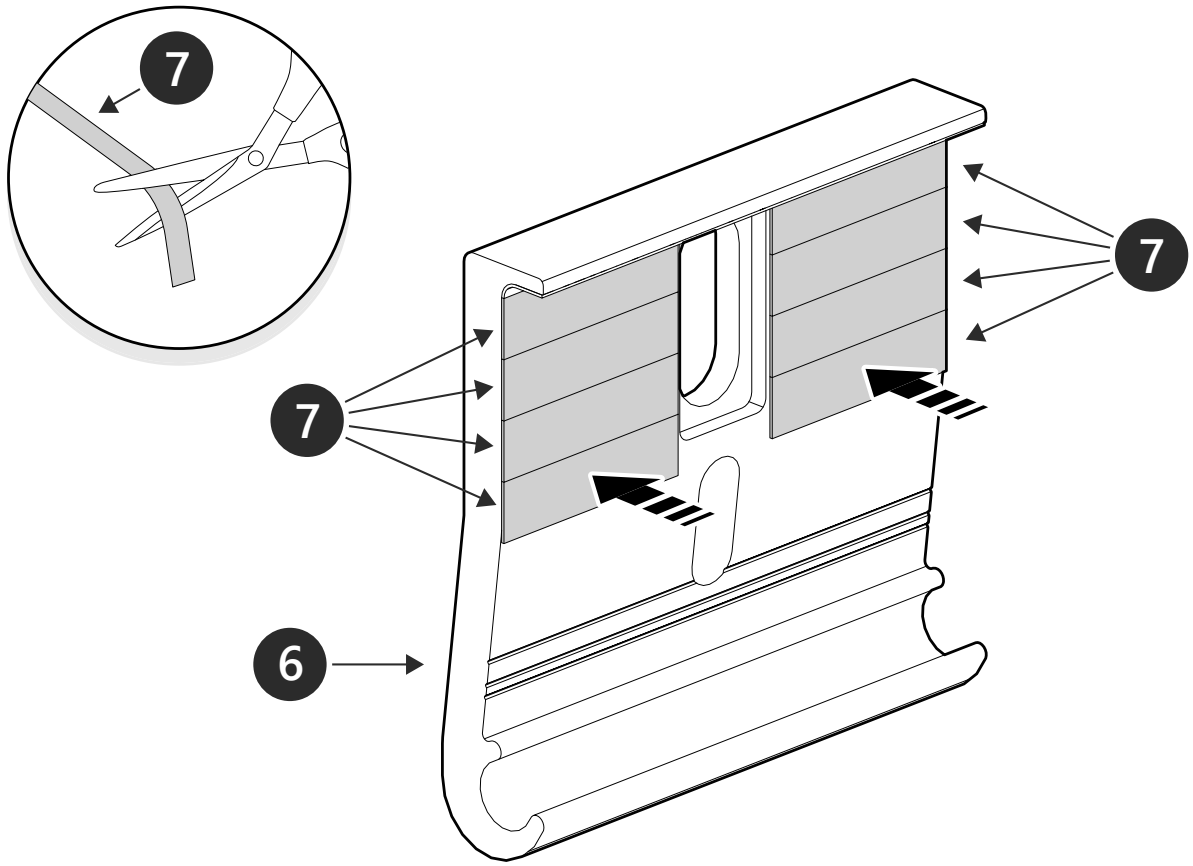

Fig. 8

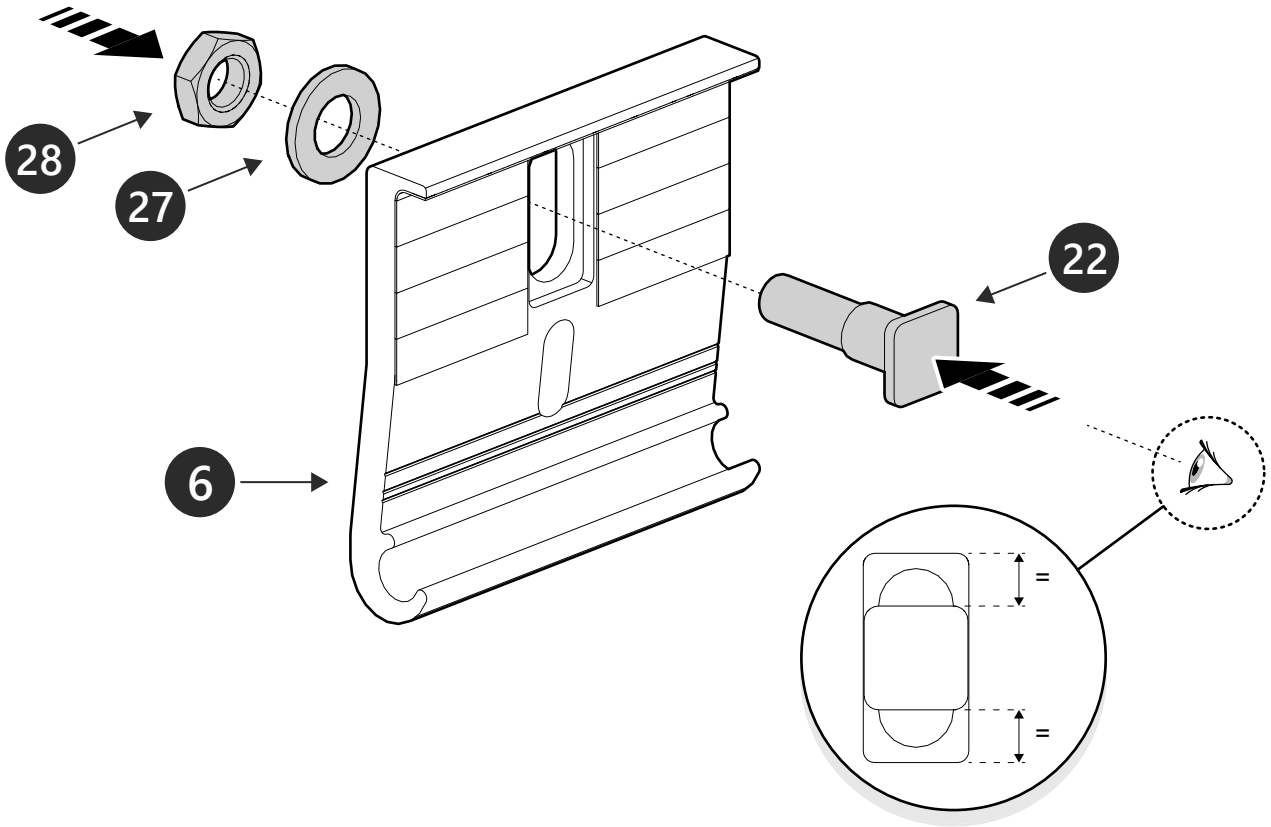

Fig. 9

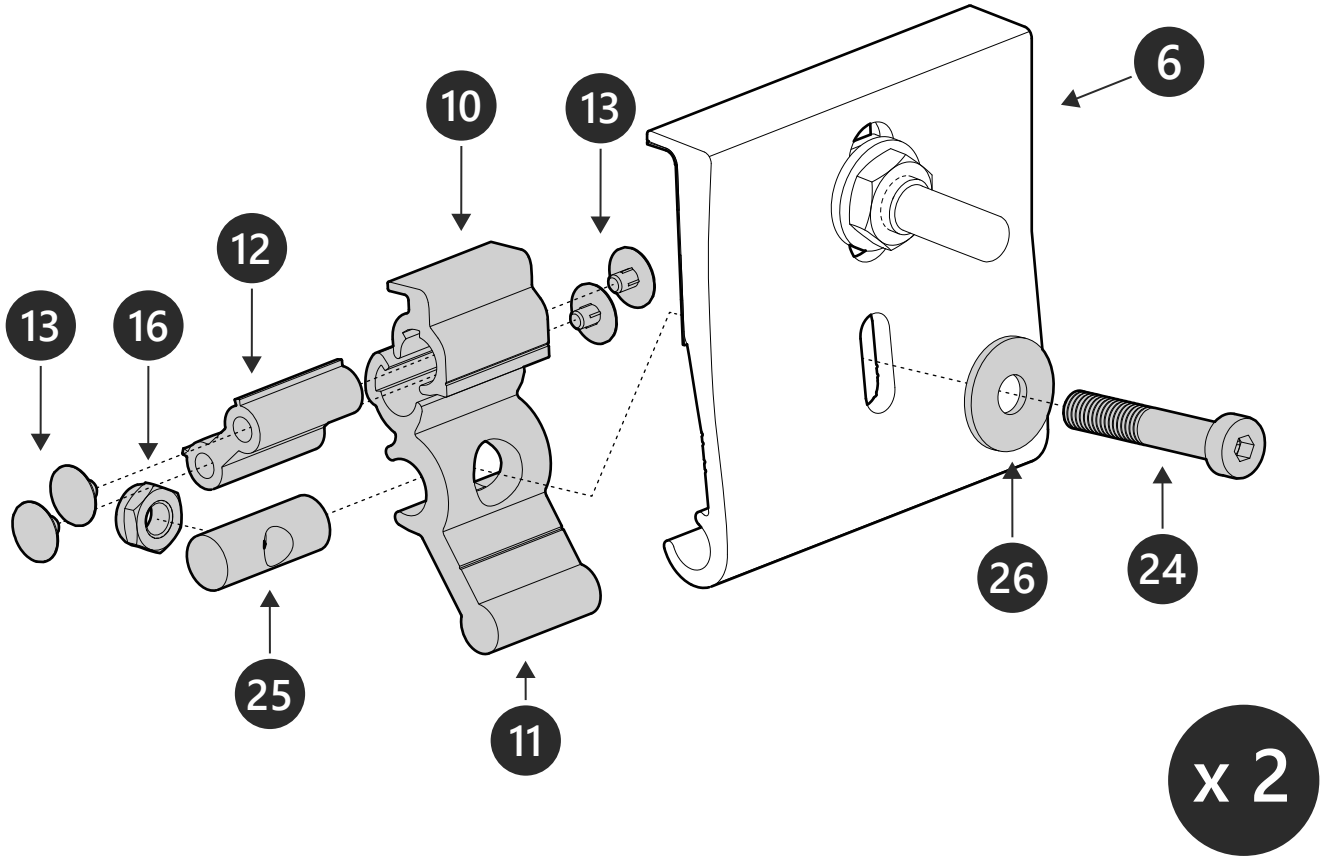

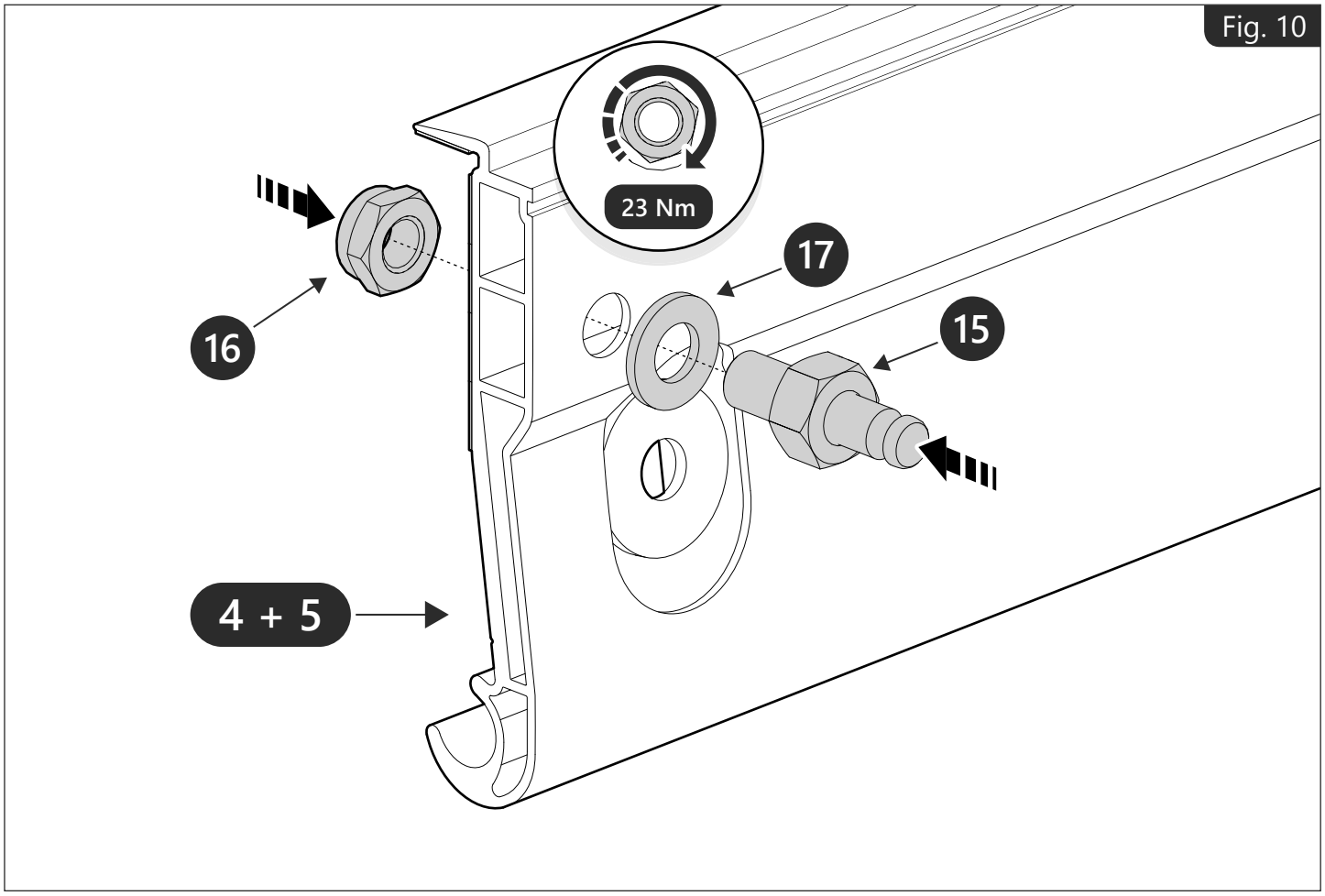
Fig. 10
23 Nm
17
15
16
4 + 5

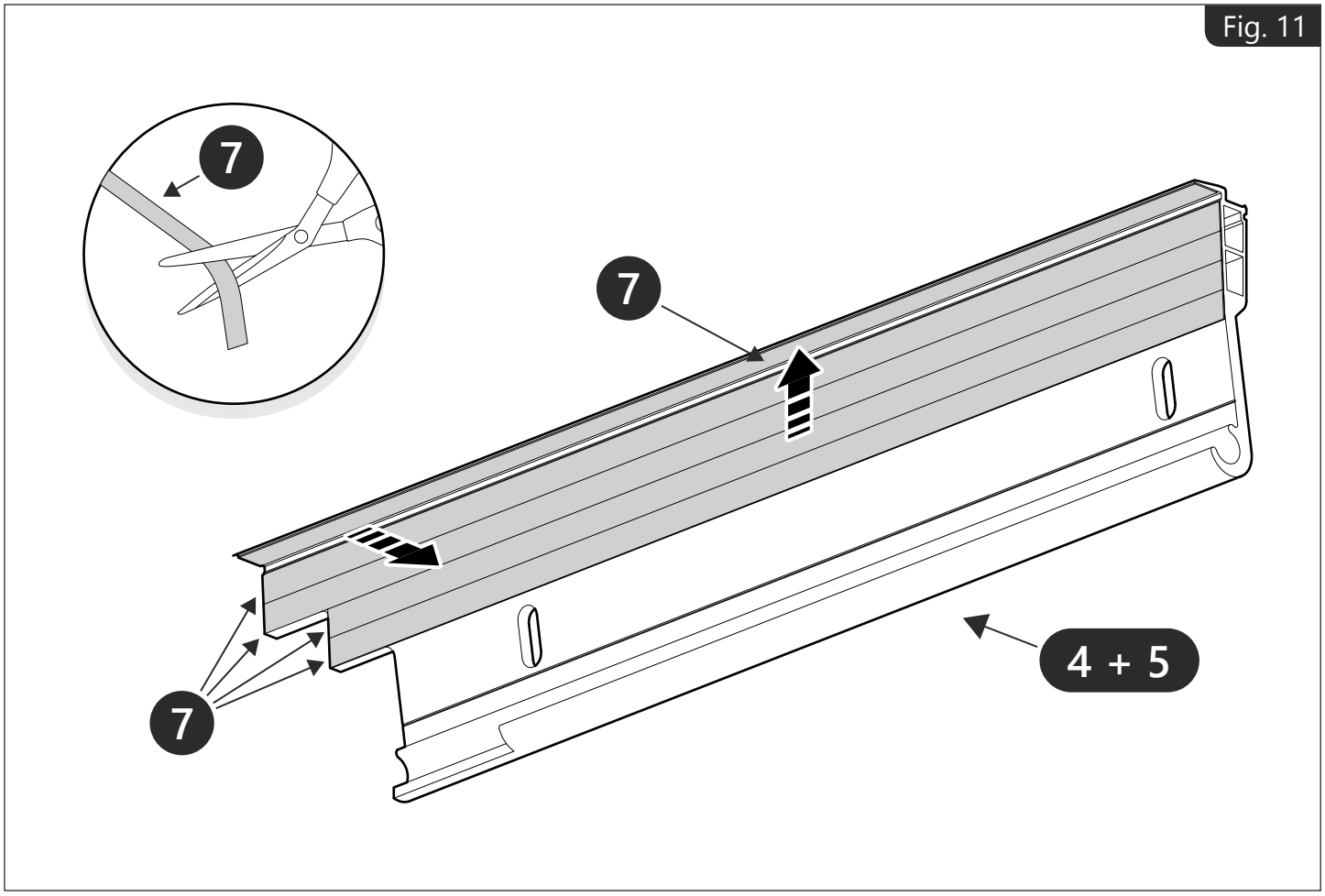
Fig. 11
7
7
7
4 + 5

Fig. 12

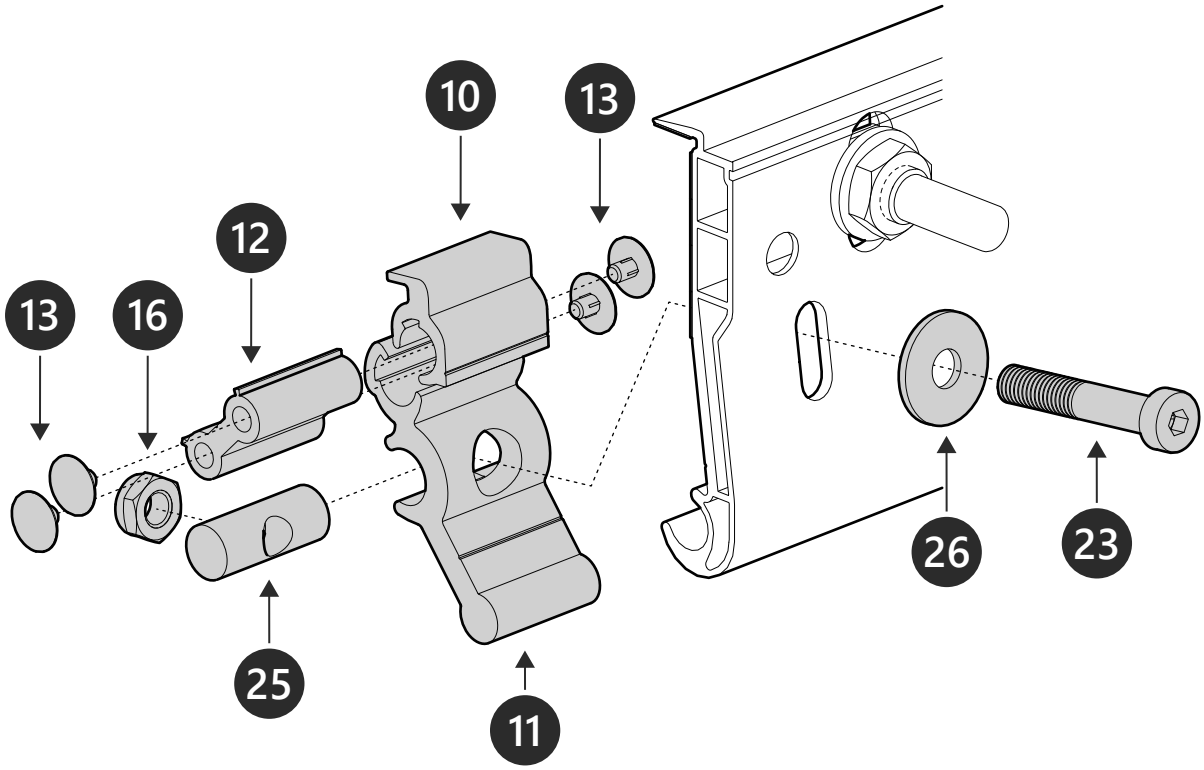

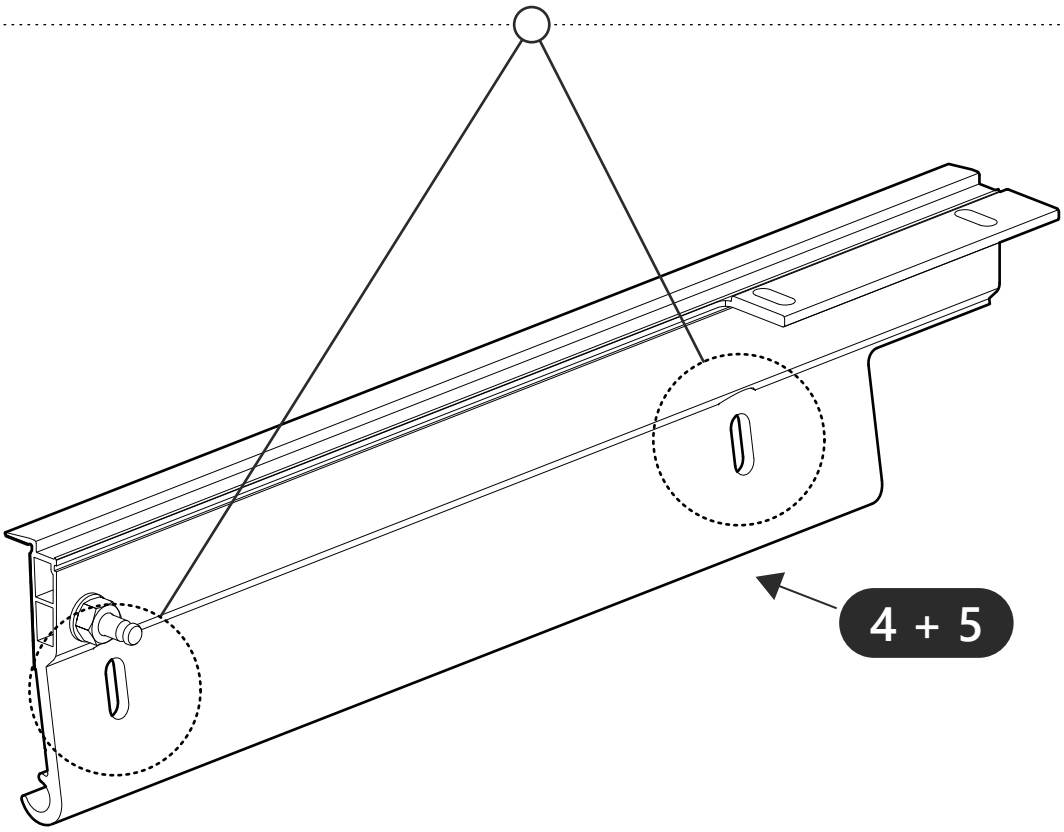

Fig. 13

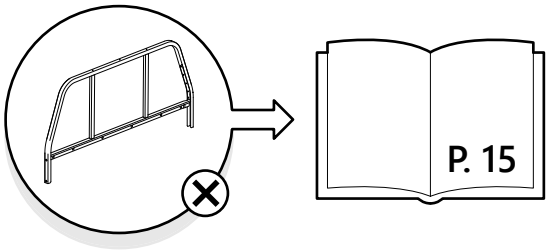

Fig. 14

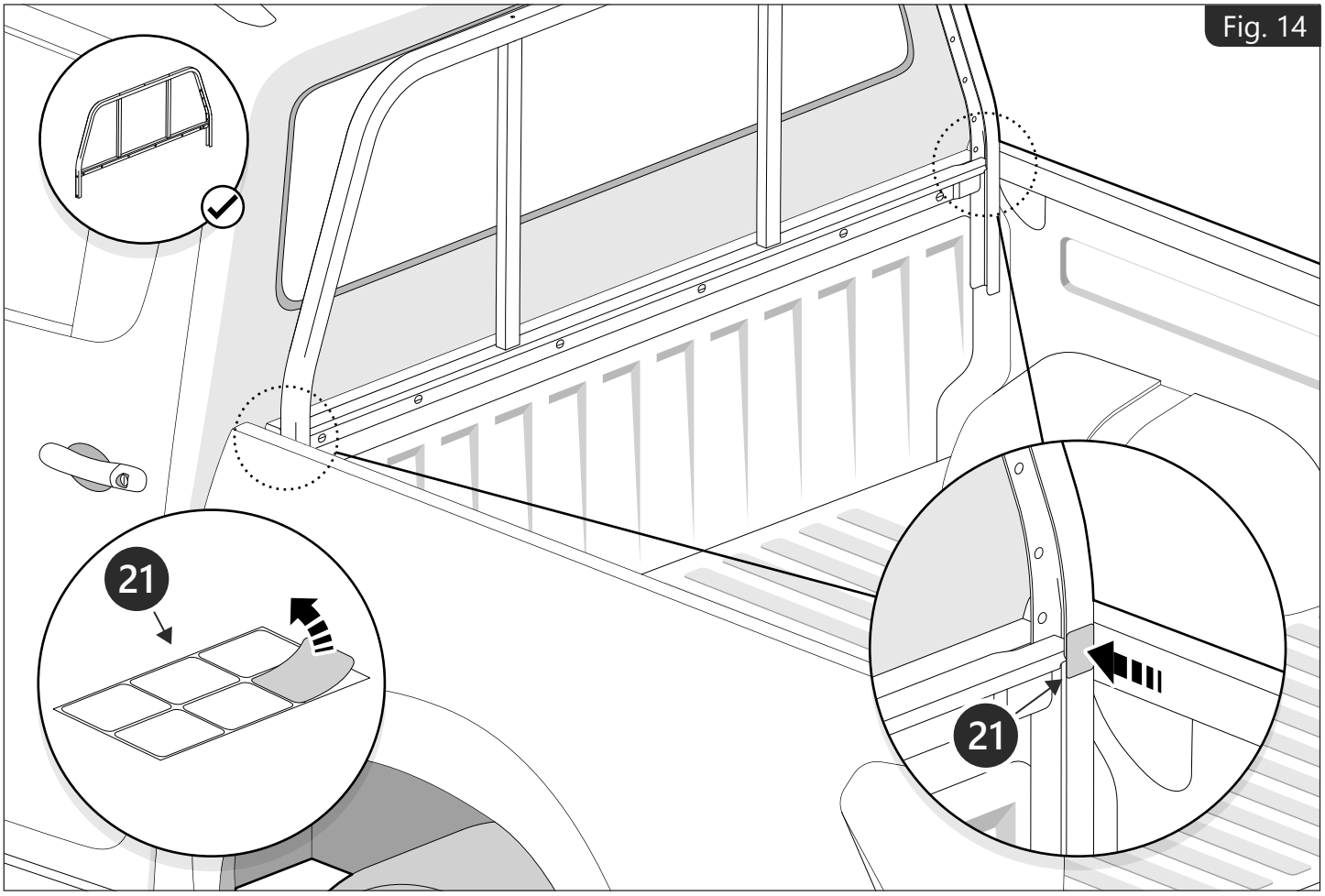

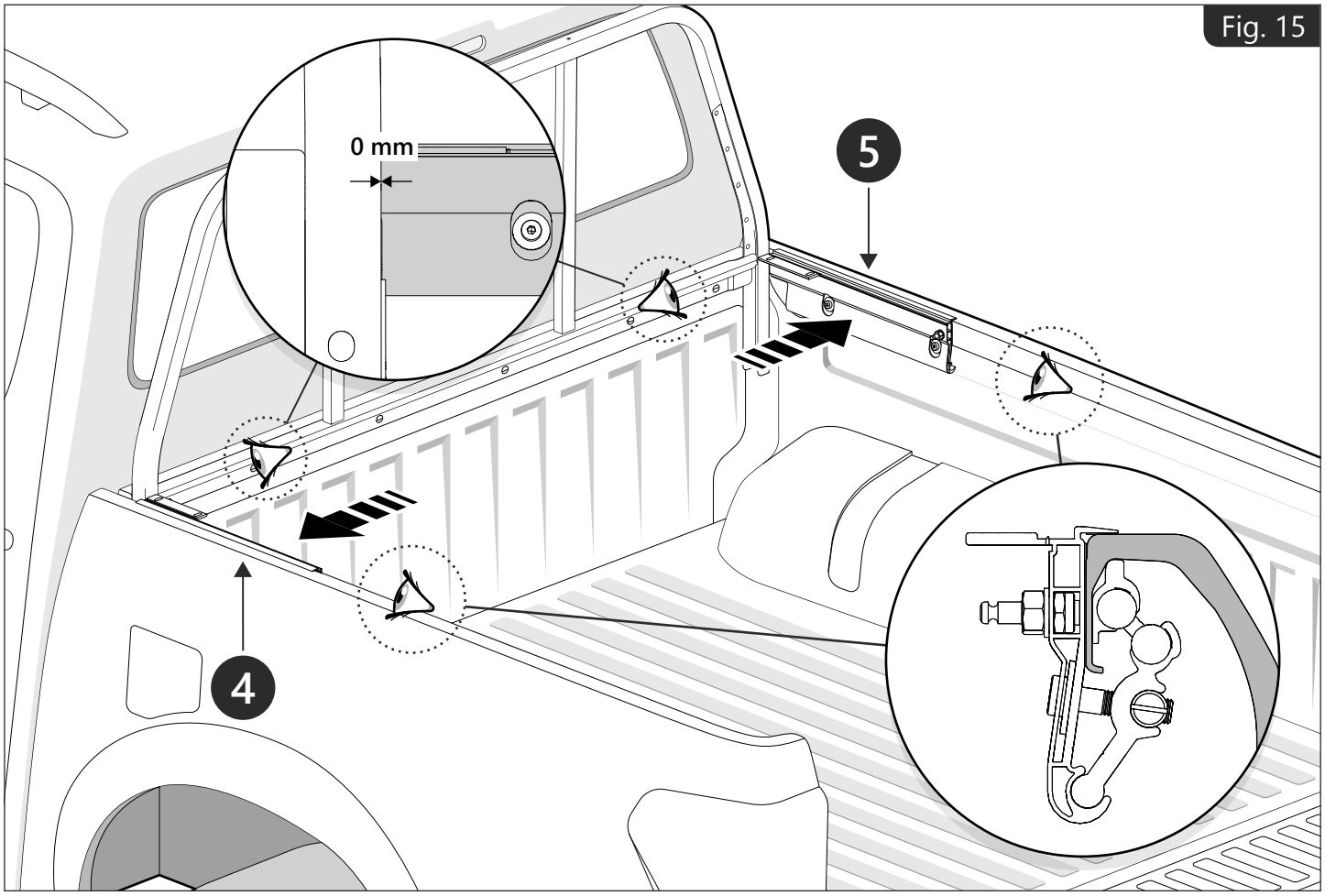
Fig. 15
0 mm
5
4

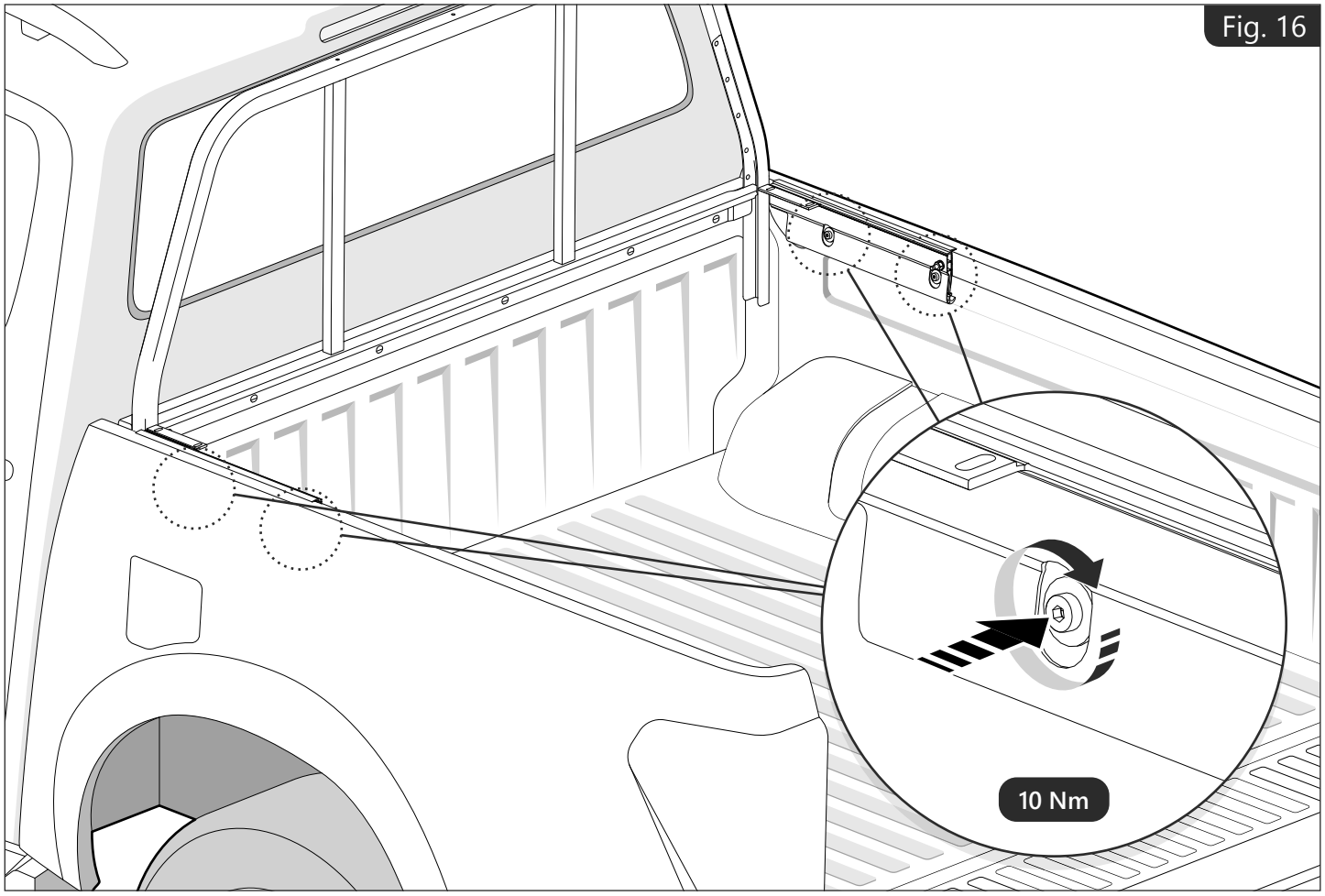
Fig. 16
10 Nm

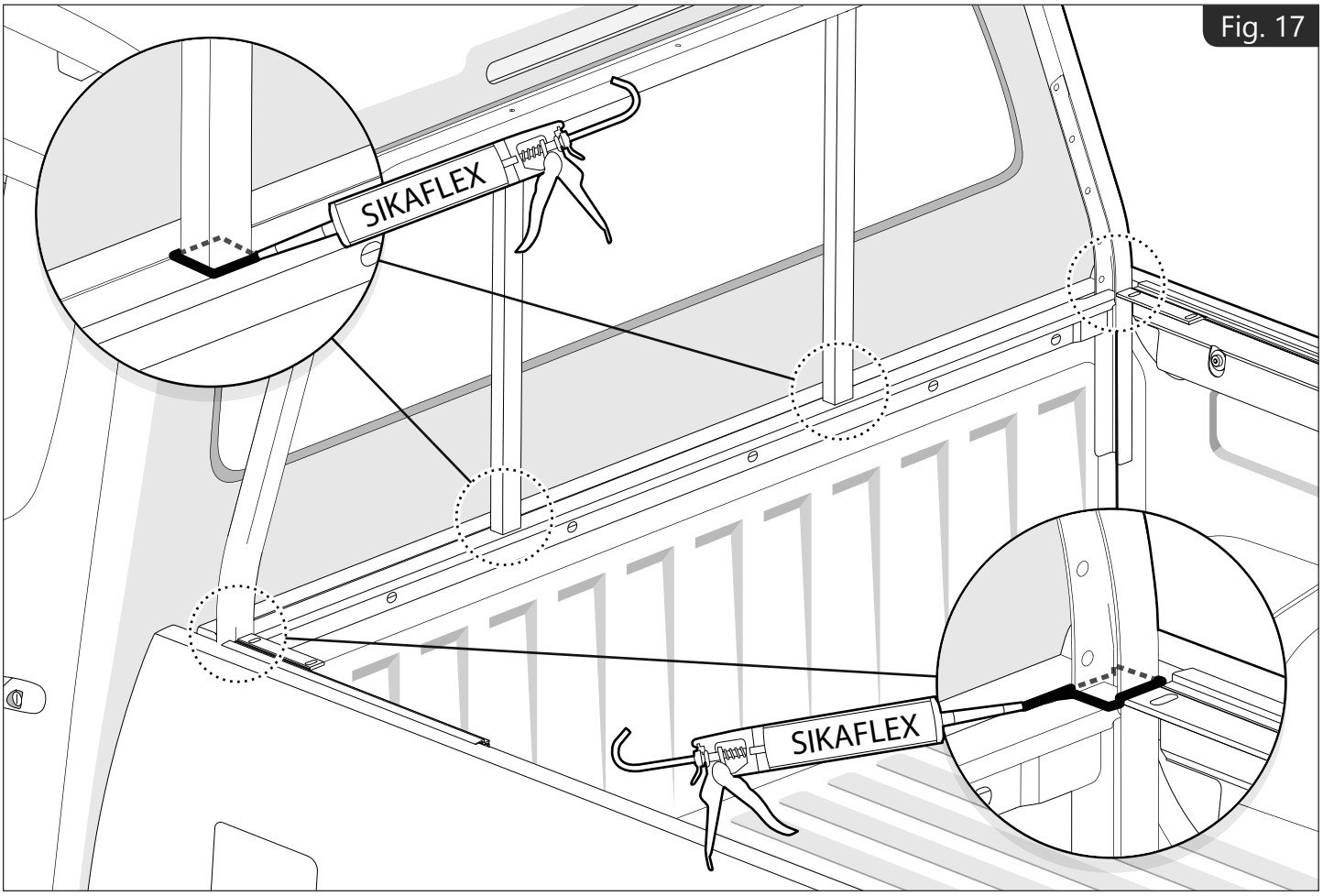
Fig. 17
SIKAFLEX
SIKAFLEX

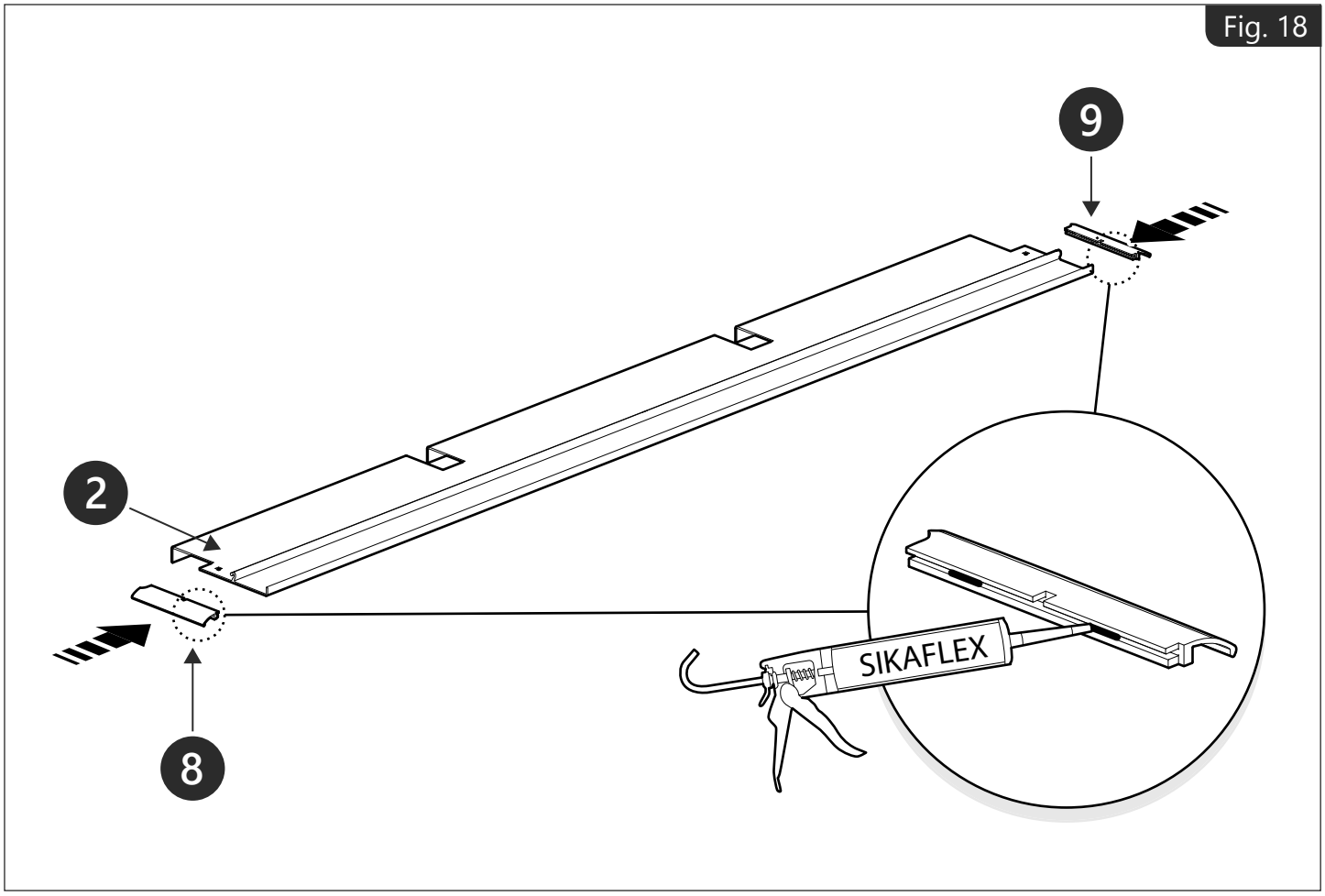
Fig. 18
9
2
8
SIKAFLEX

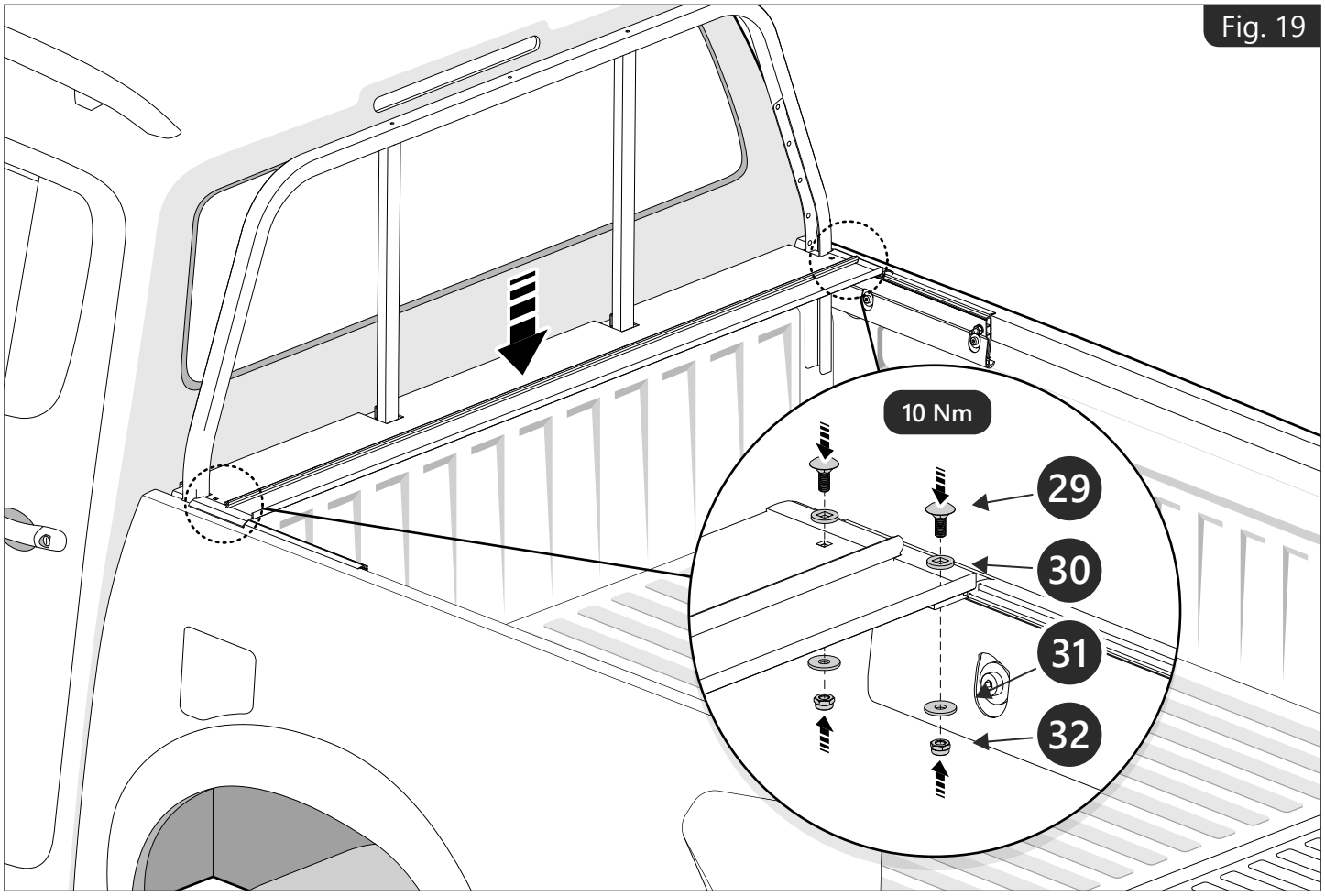
Fig. 19
10 Nm
29
30
31
32

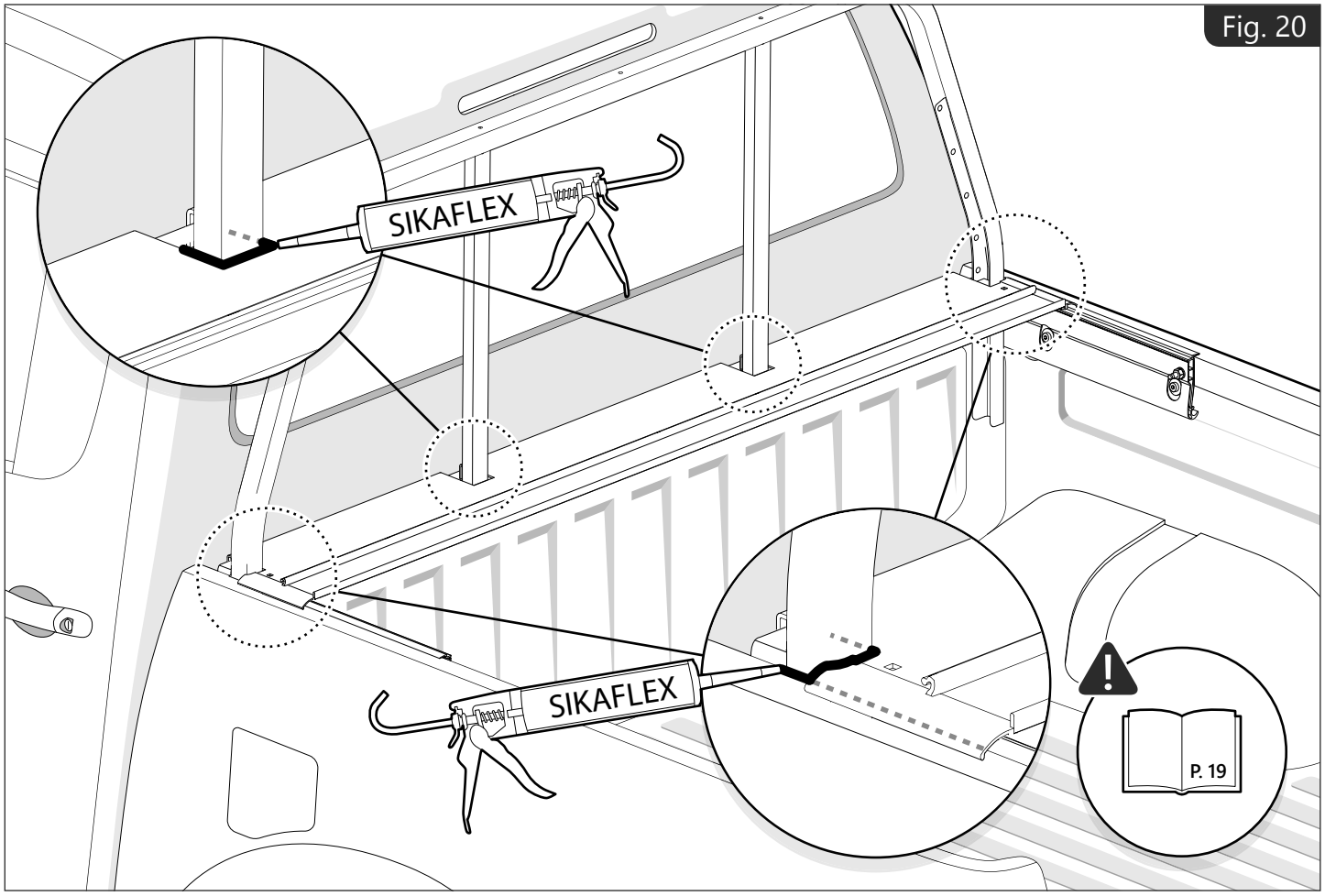
Fig. 20
SIKAFLEX
SIKAFLEX
P. 19

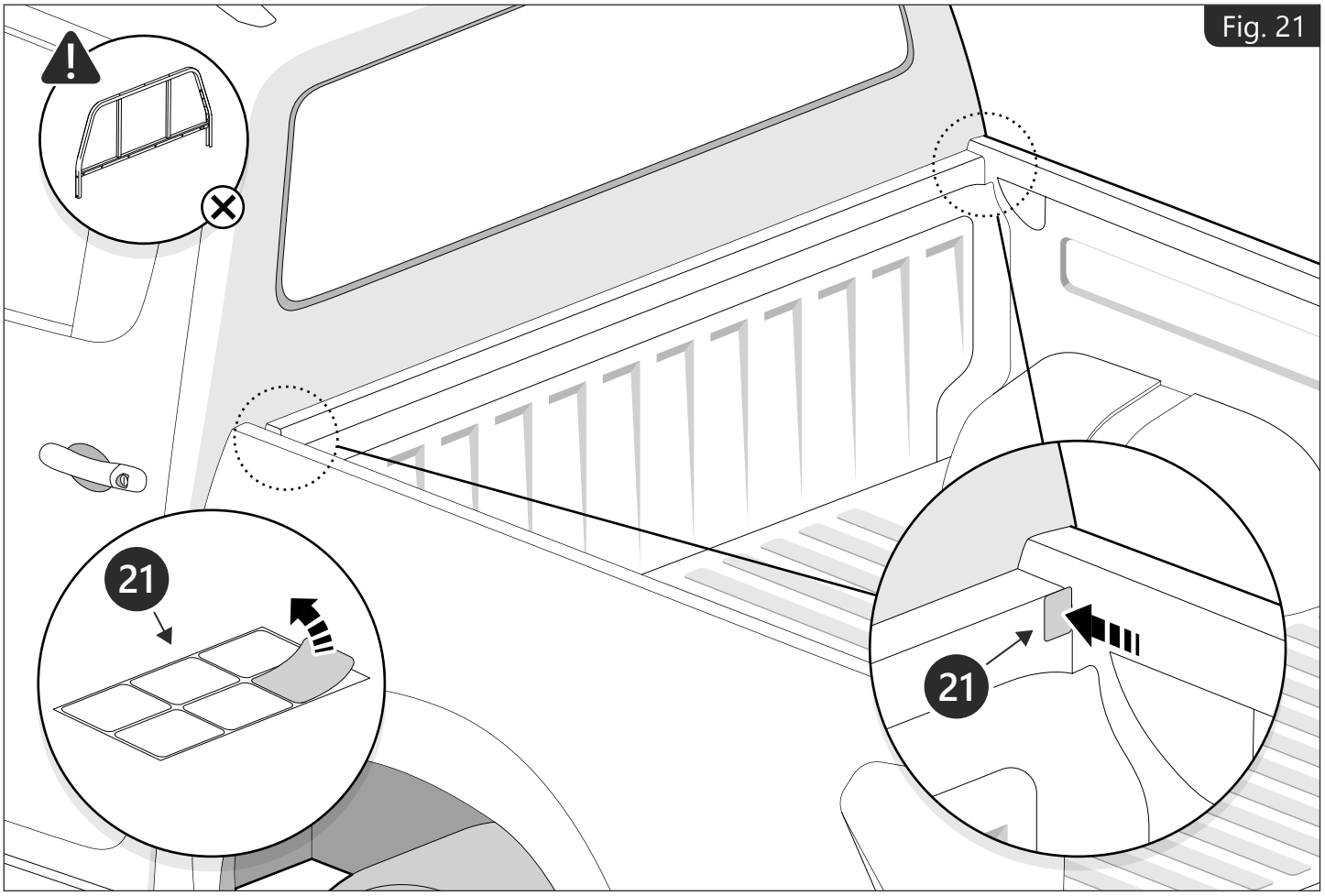

Fig. 21

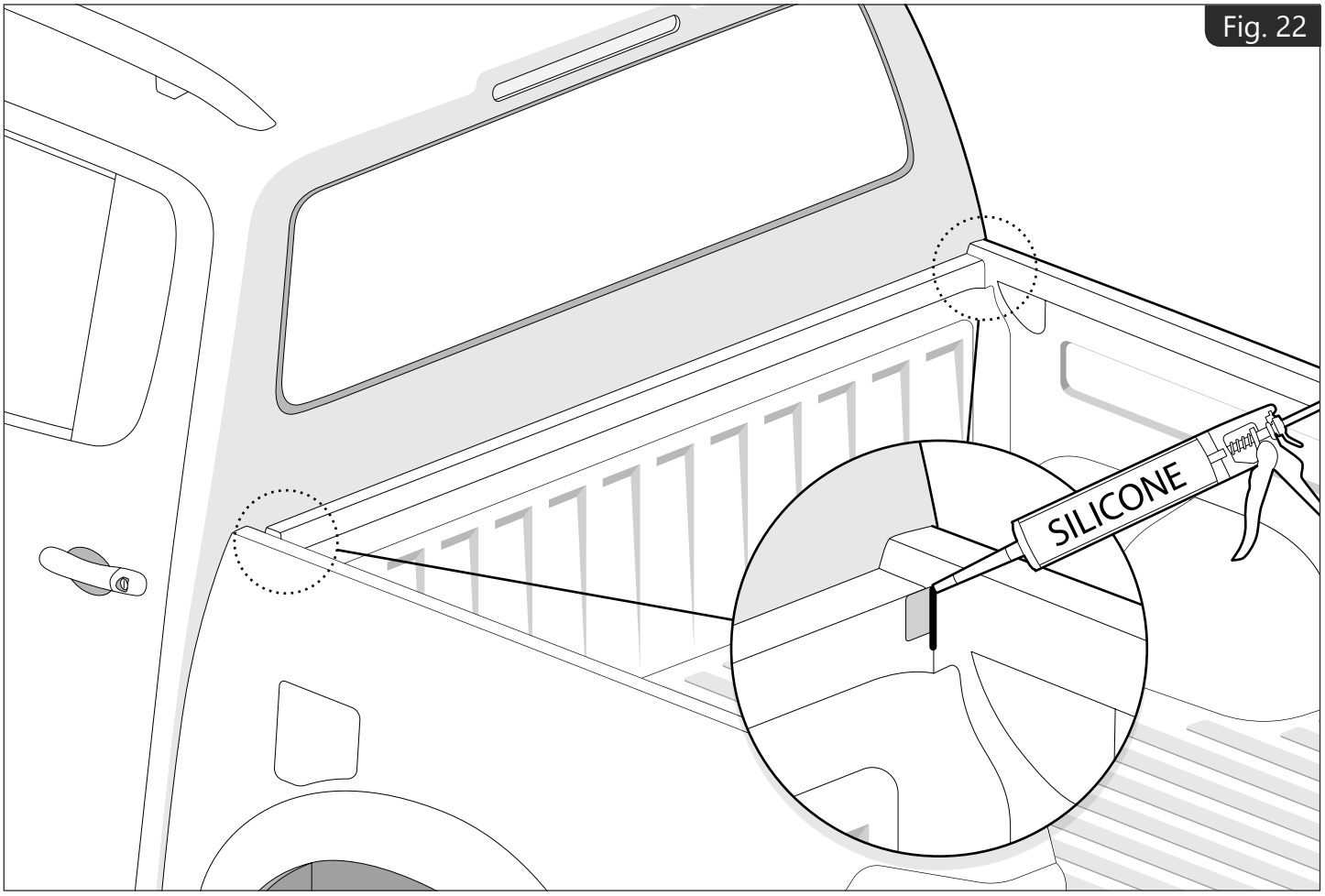

Fig. 22

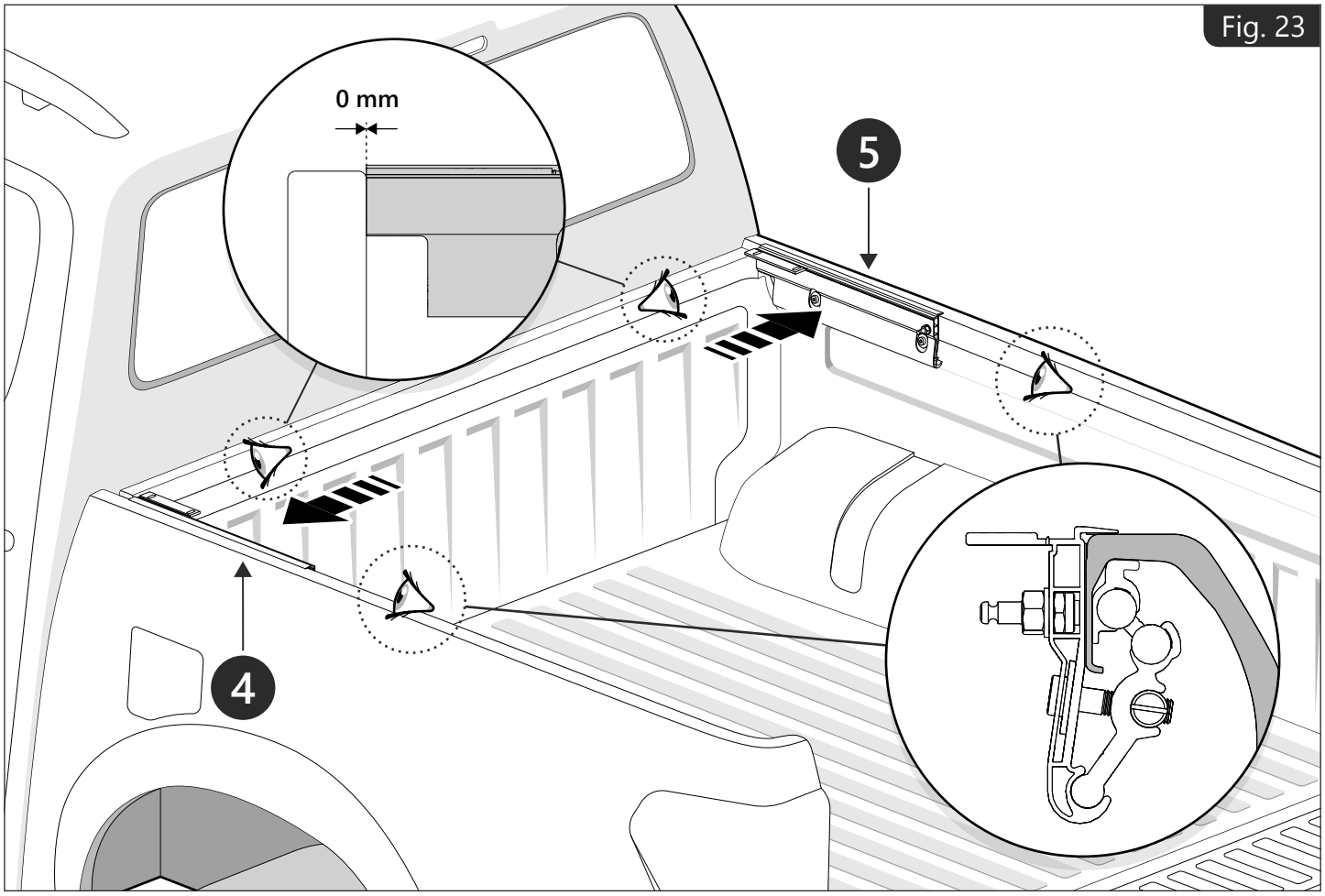
Fig. 23
0 mm
5
4

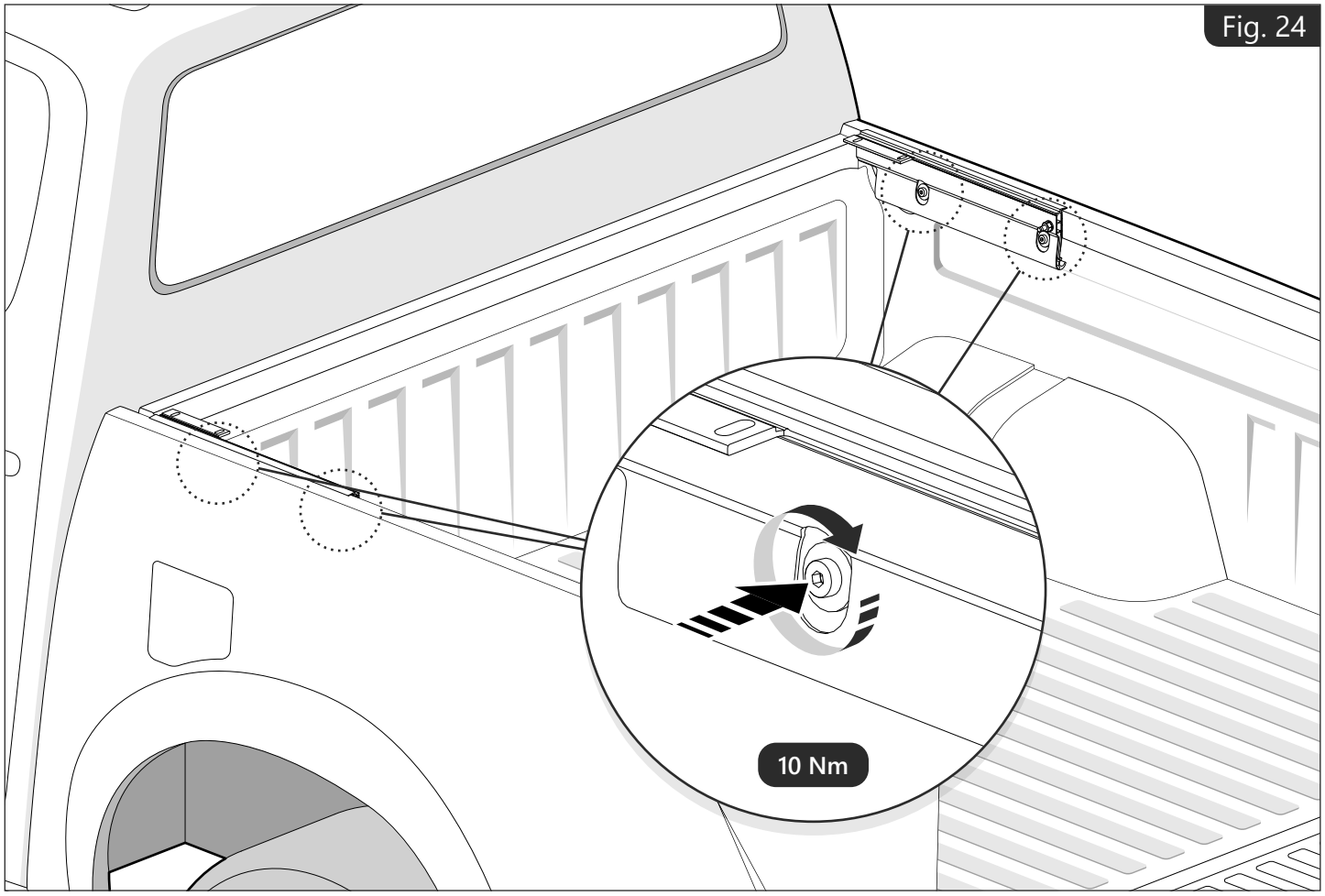
Fig. 24
10 Nm

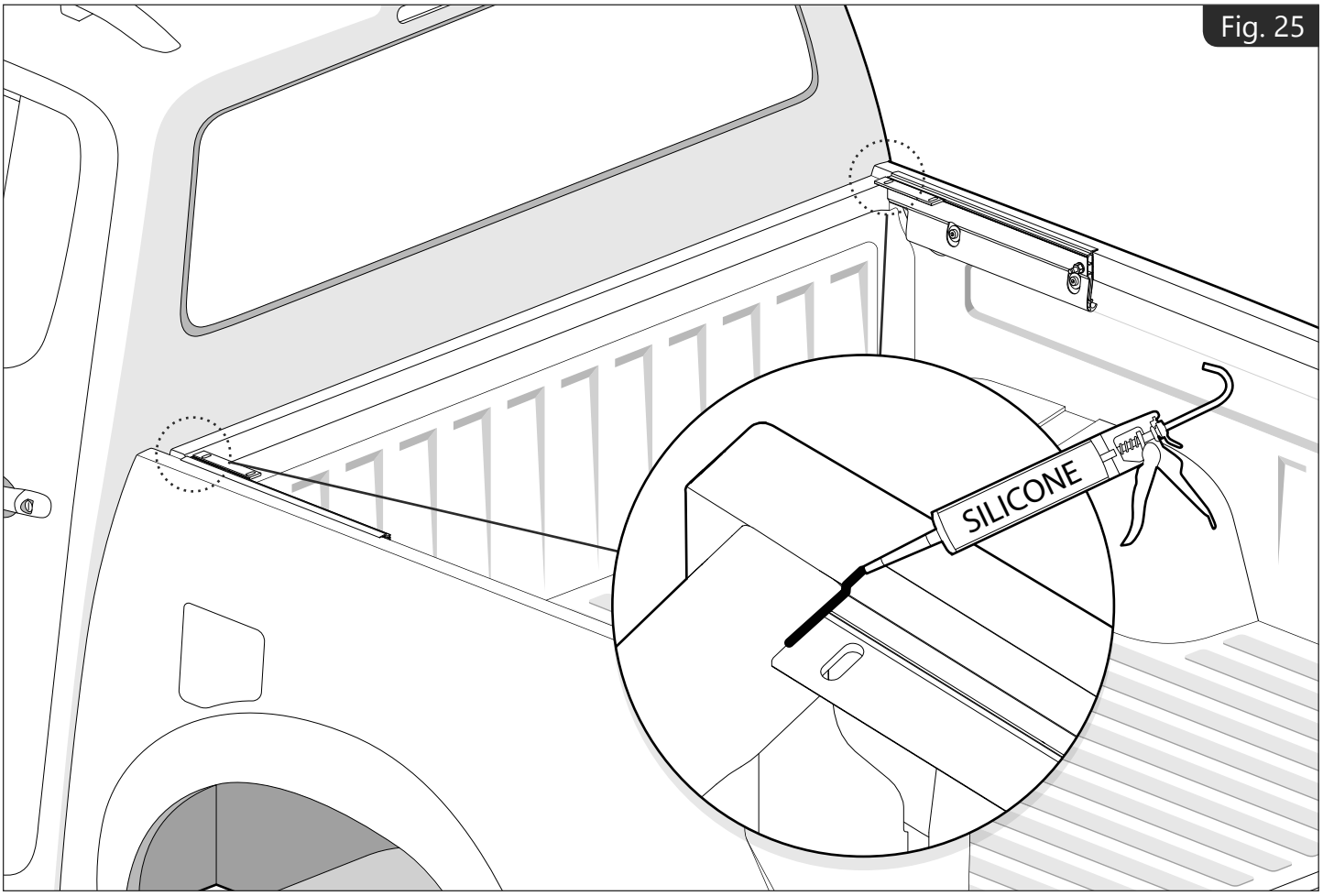

Fig. 25

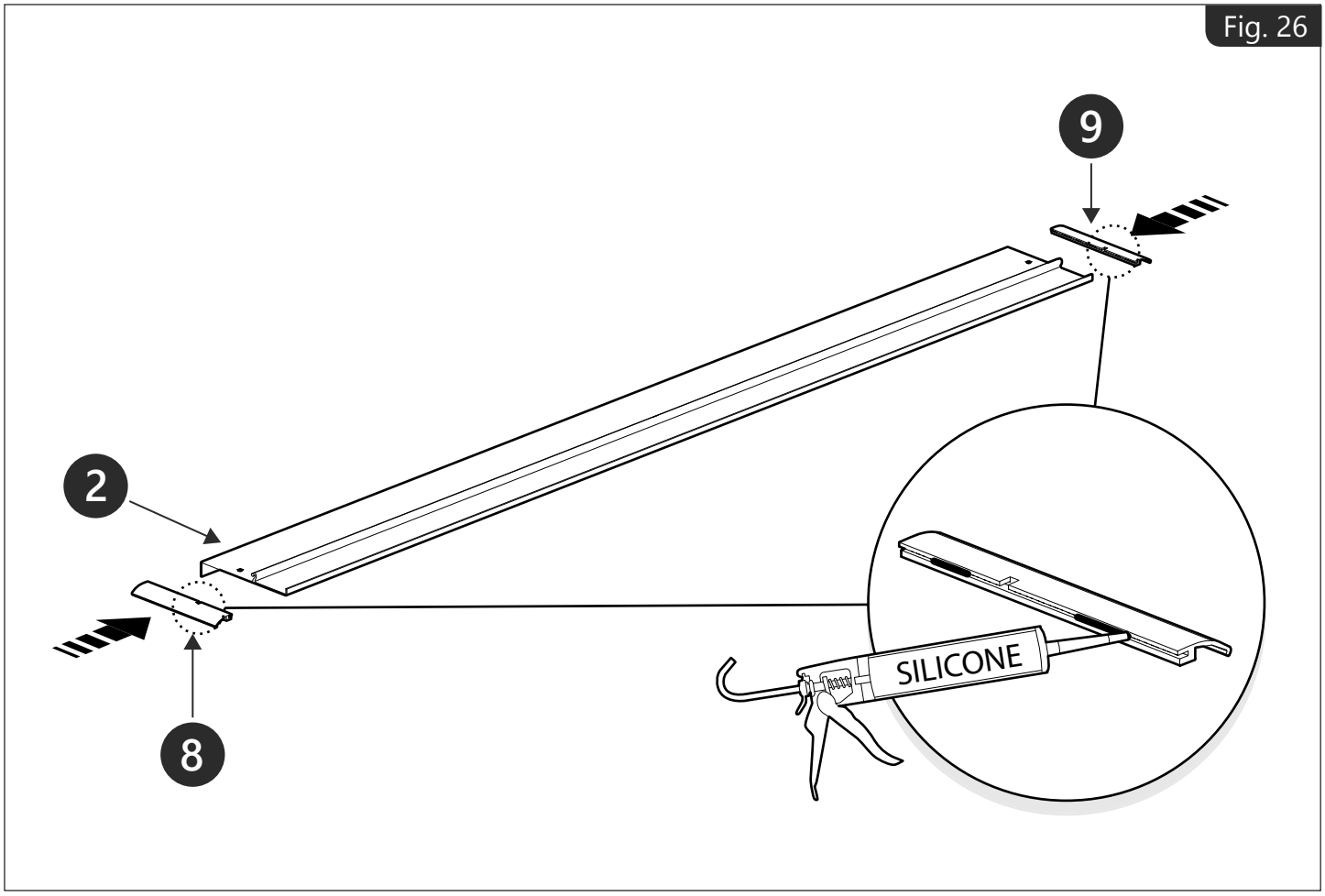

Fig. 26

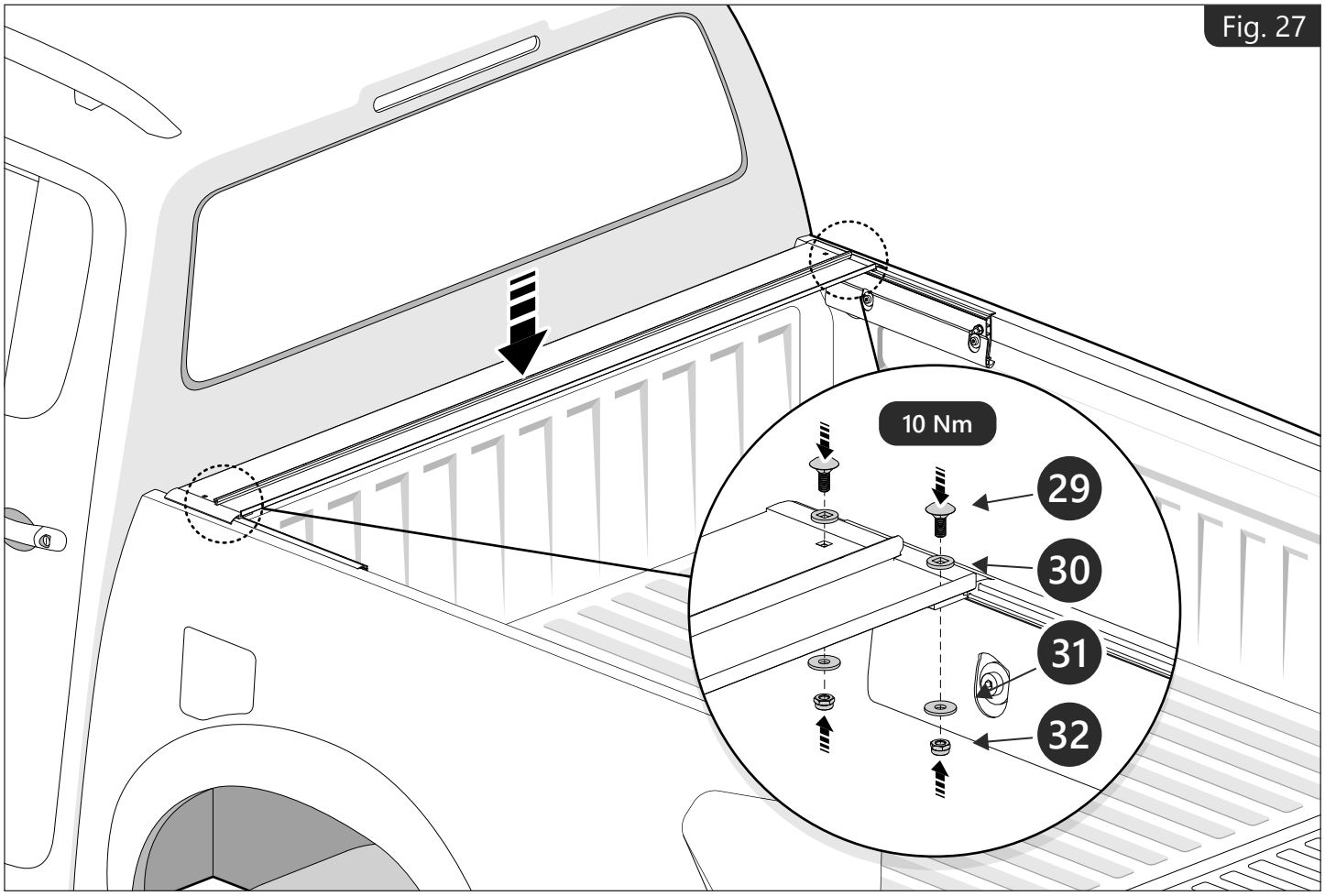
Fig. 27
10 Nm
29
30
31
32

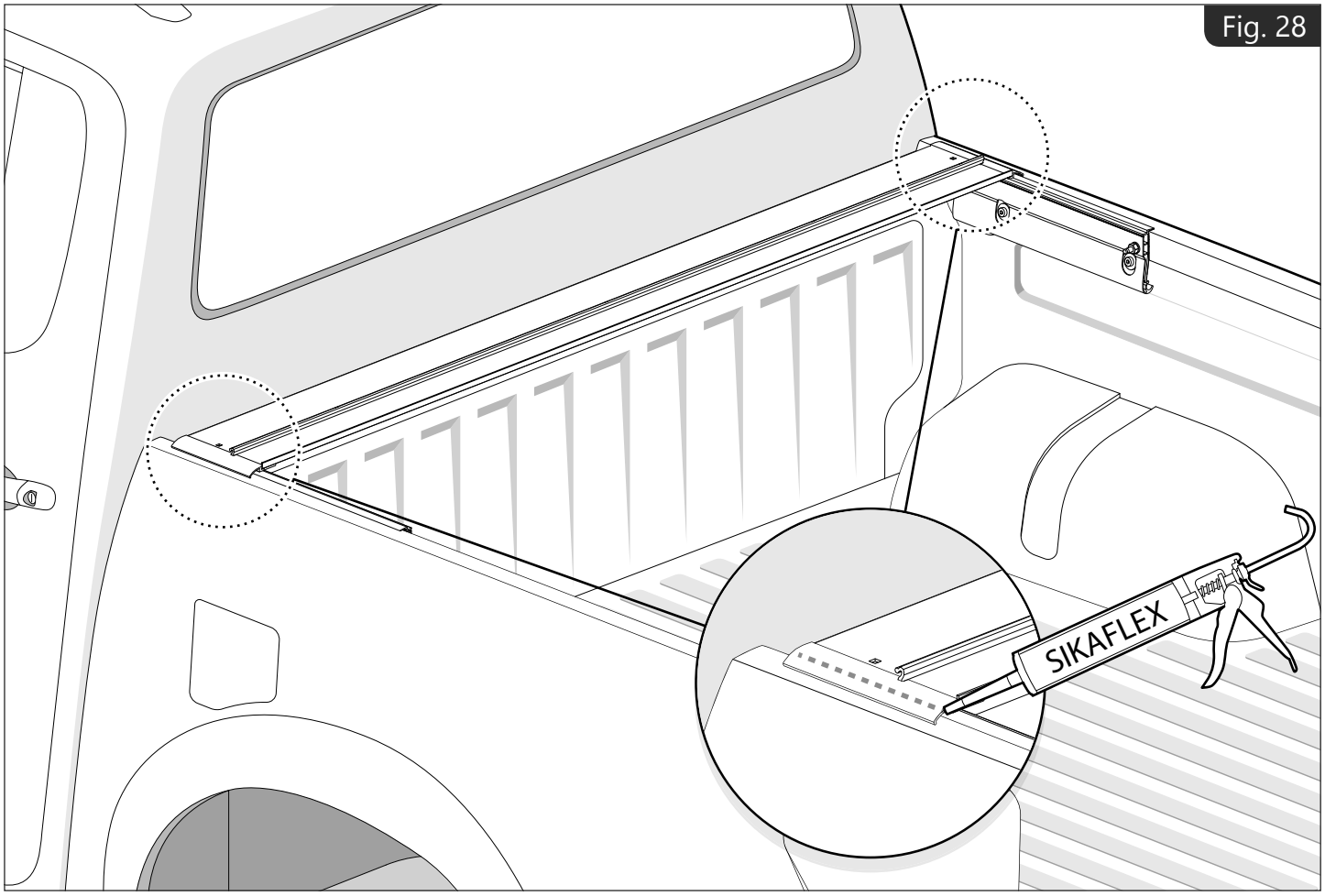
Fig. 28
SIKAFLEX

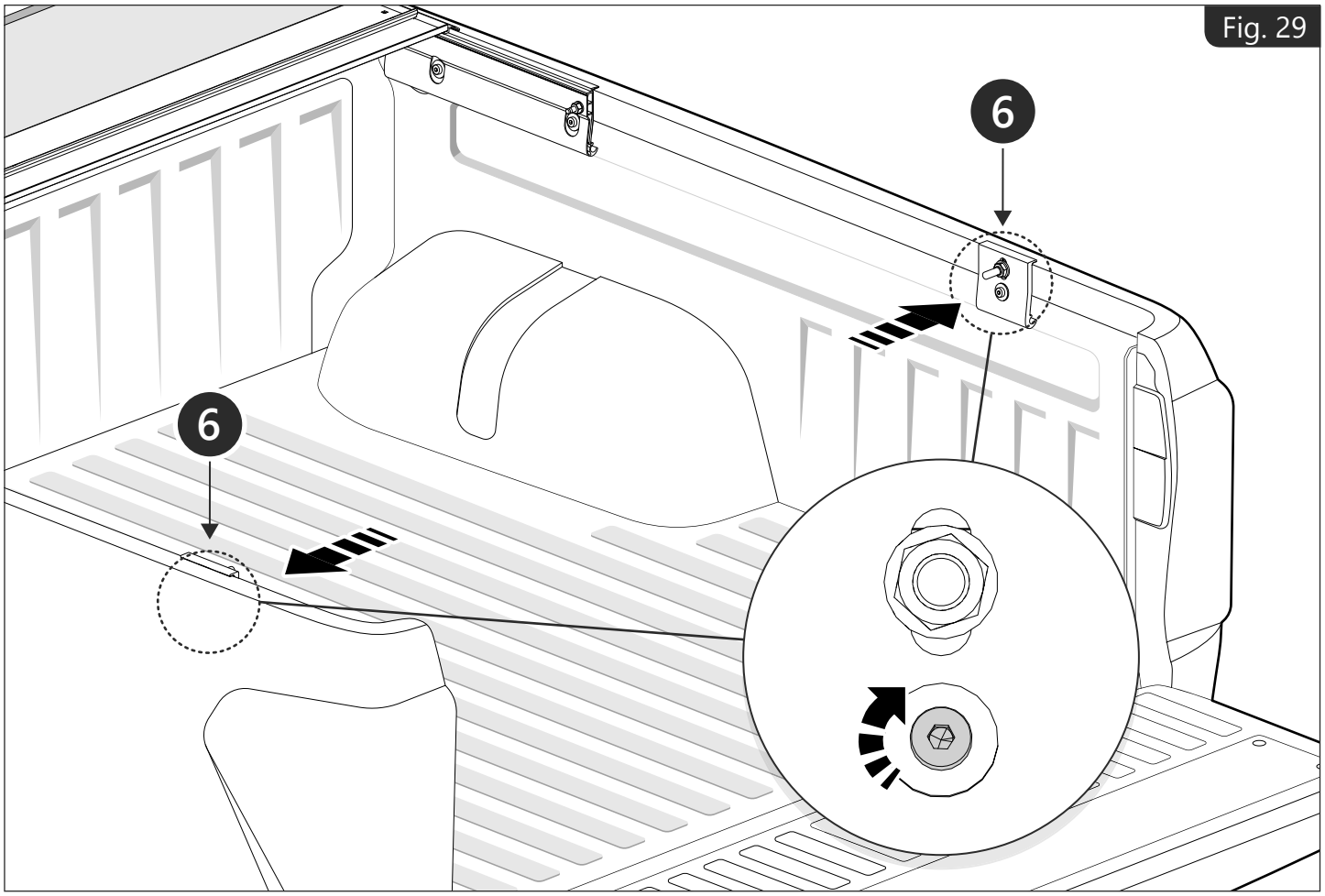
Fig. 29
6
6

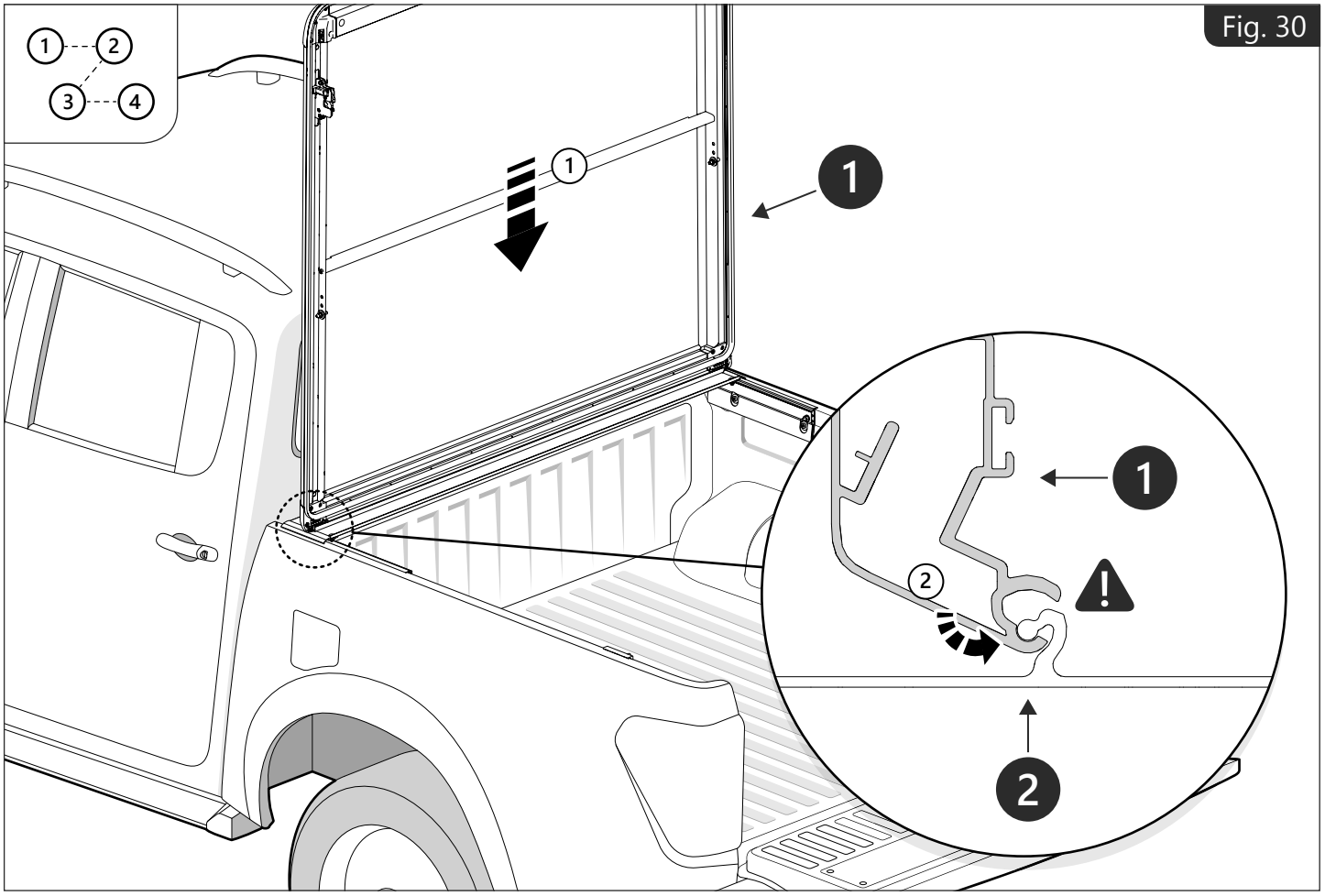
Fig. 30
1
2
3
4
1
1
1
2
2

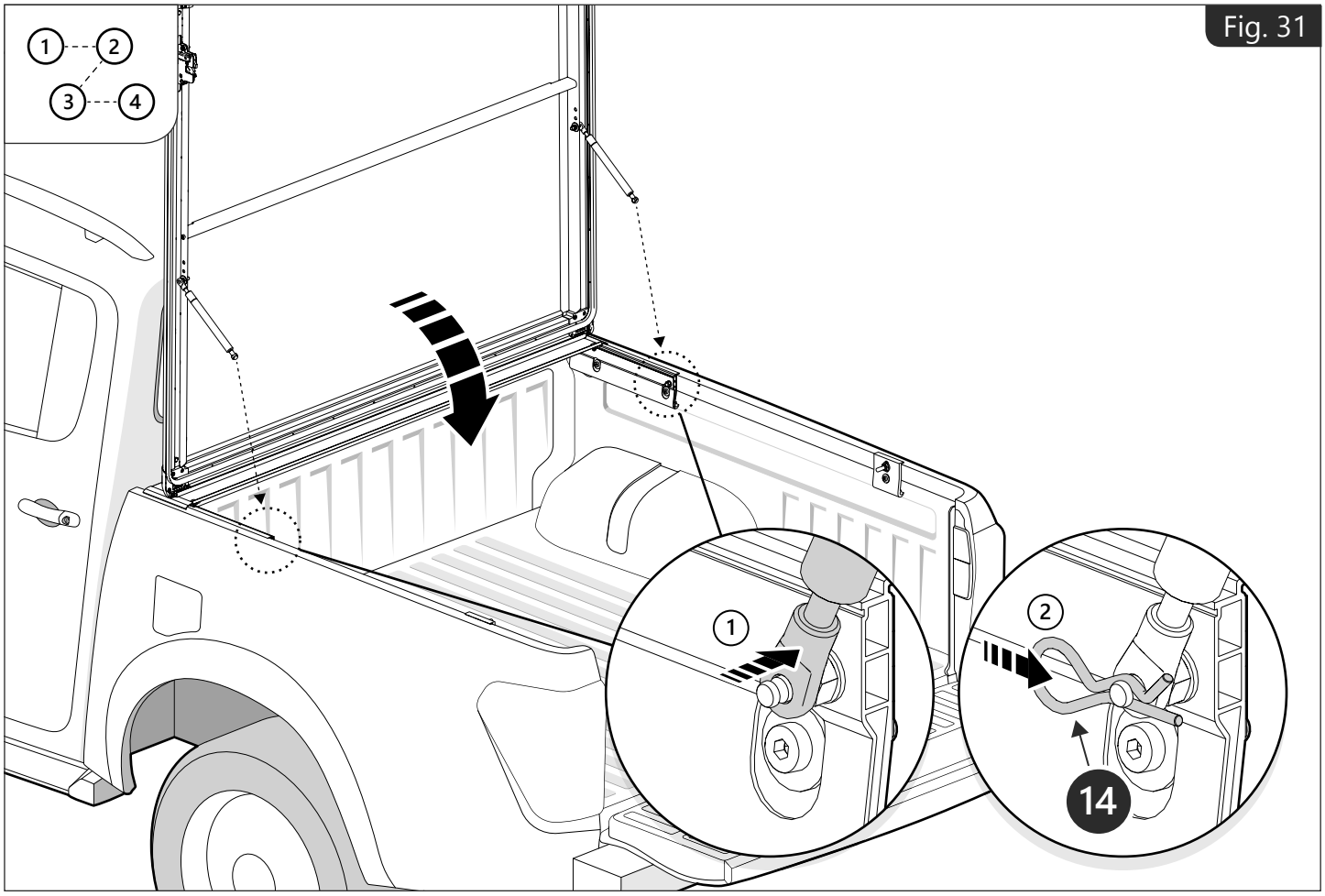

Fig. 31

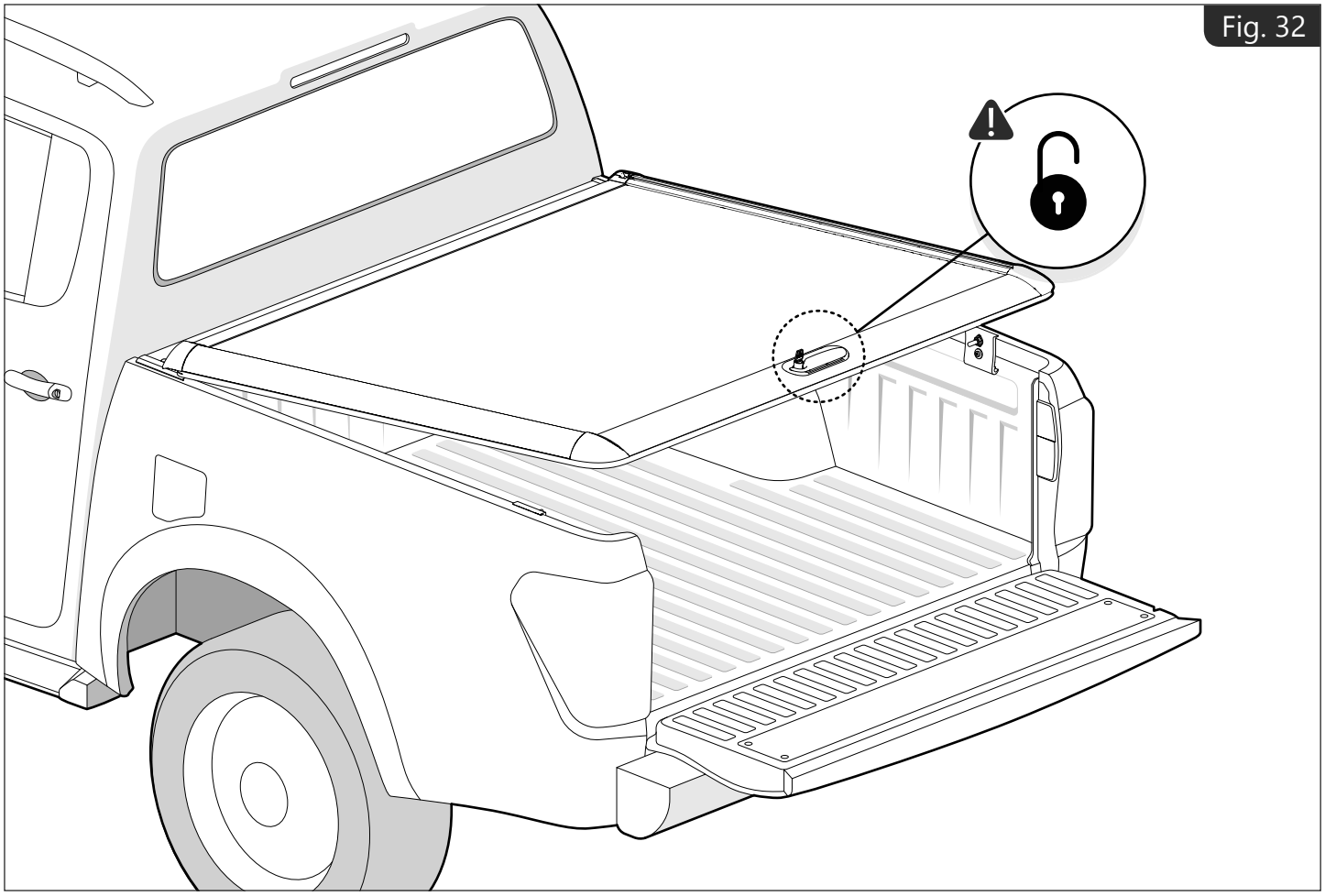
Fig. 32

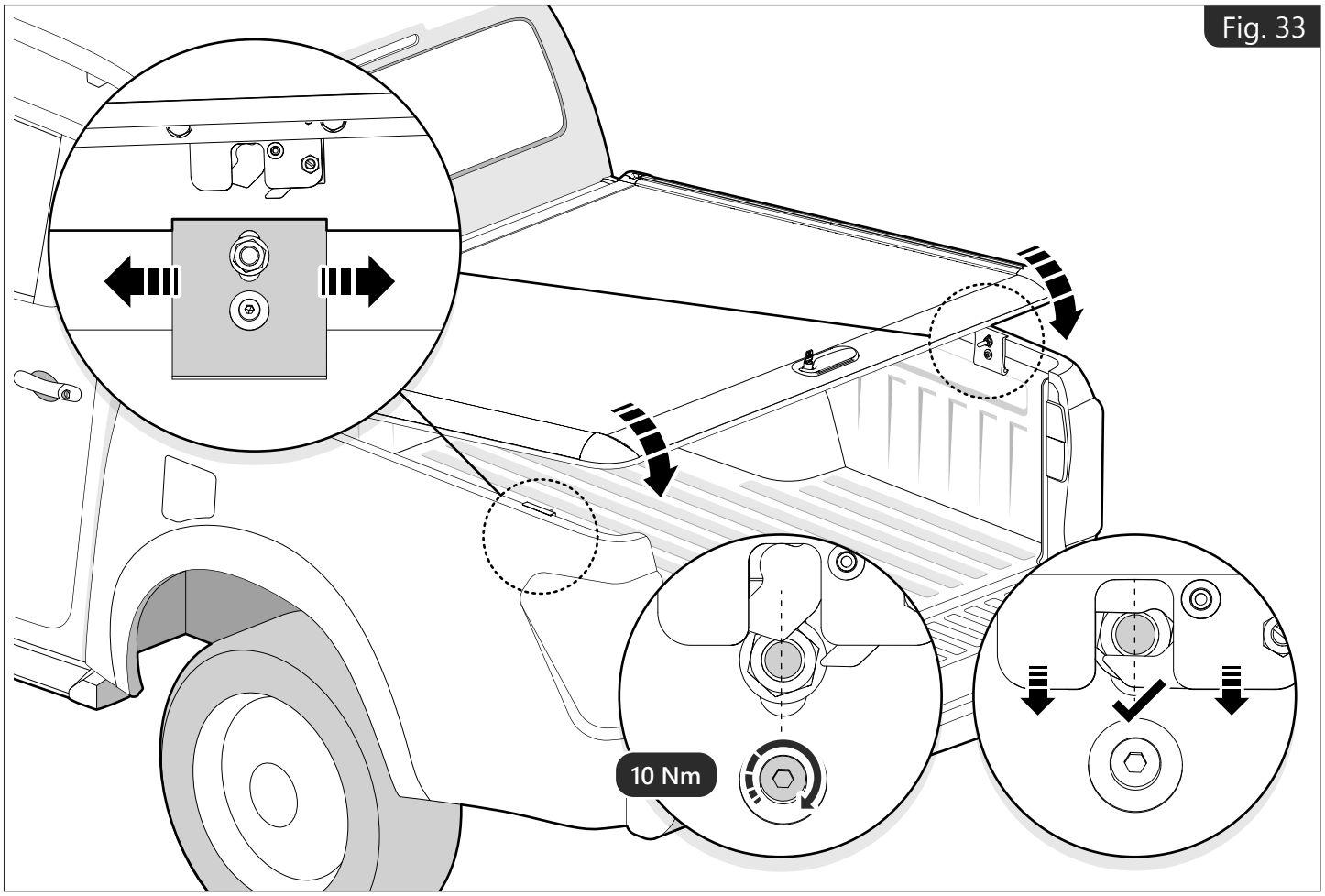

Fig. 33

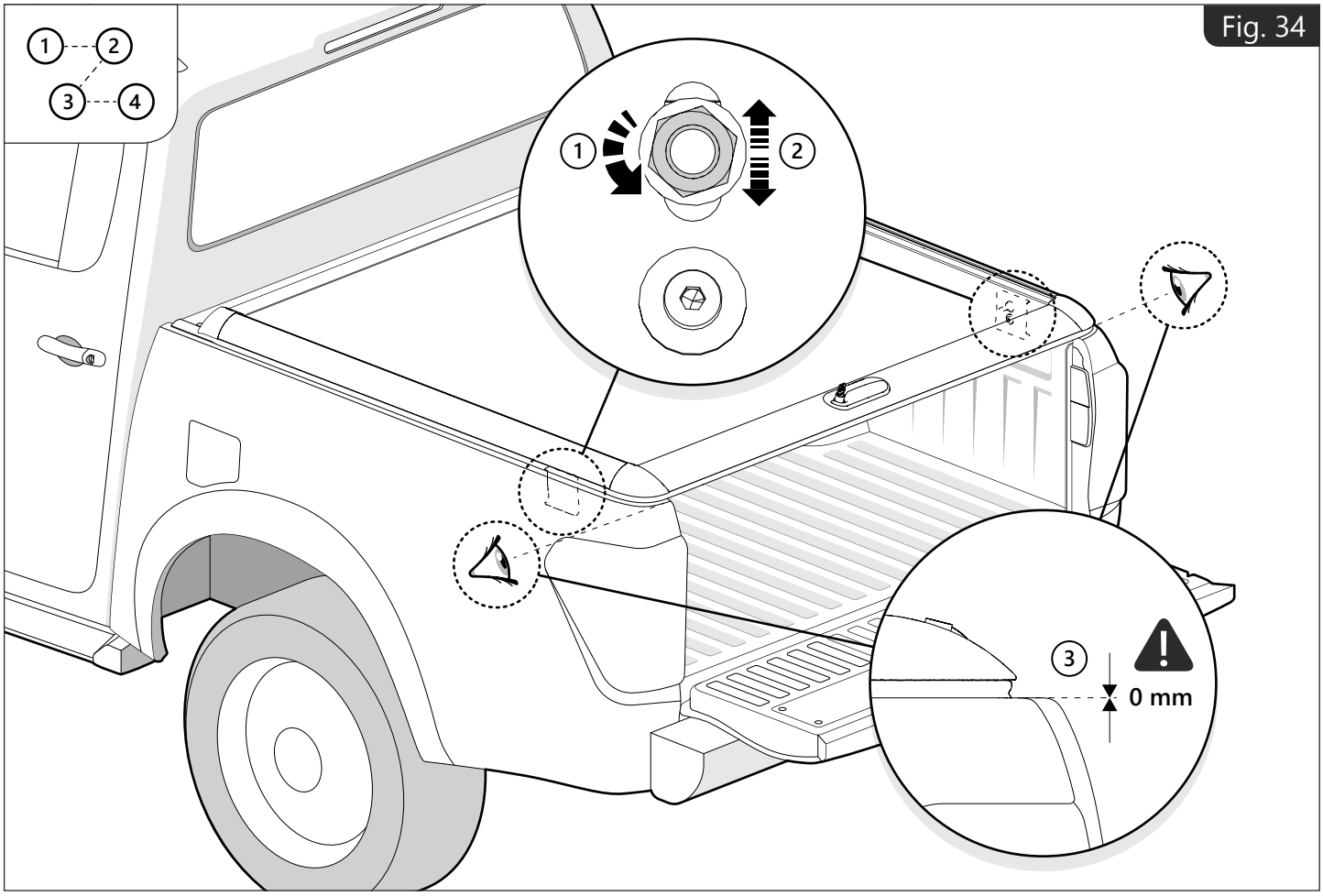

Fig. 34

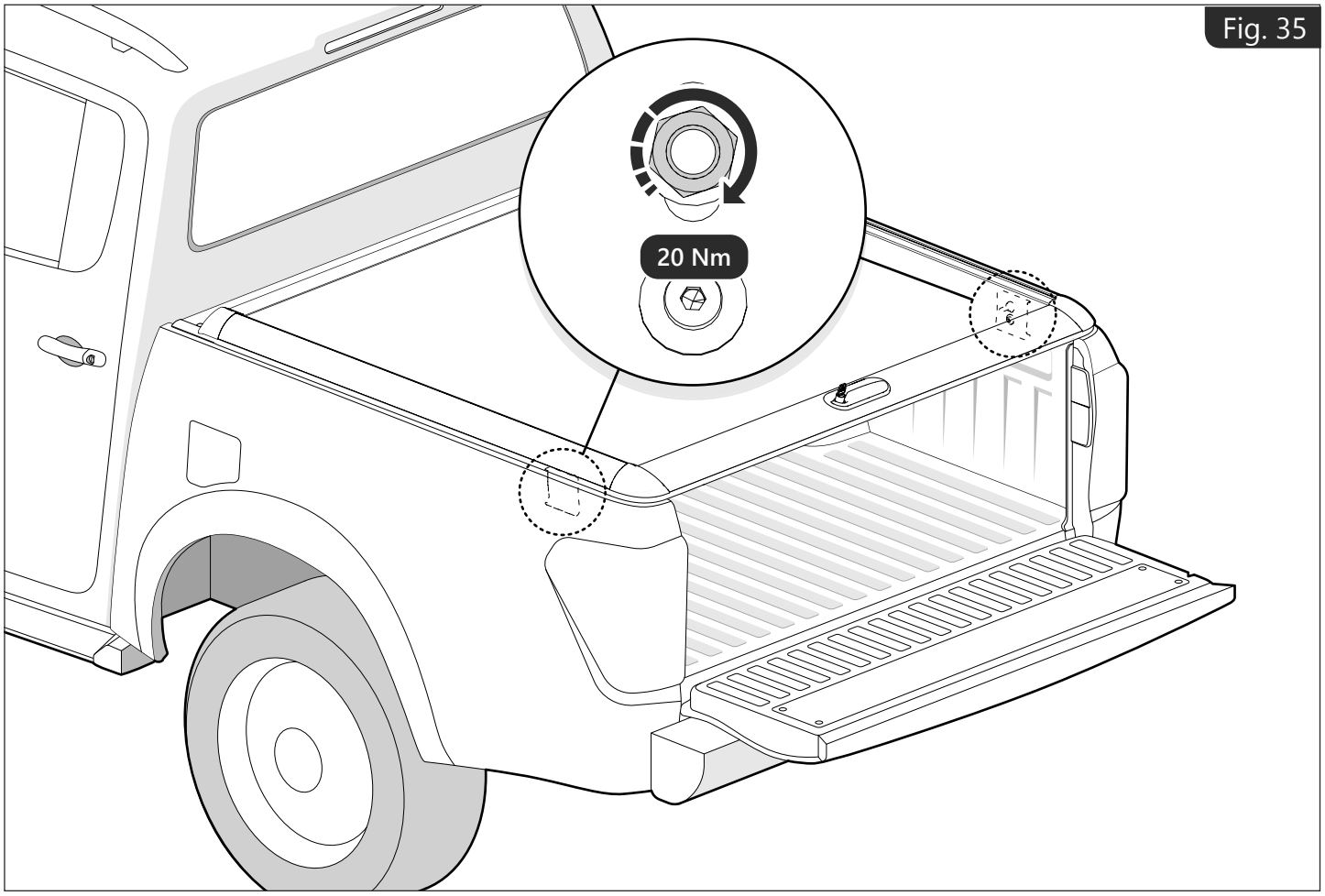

Fig. 35

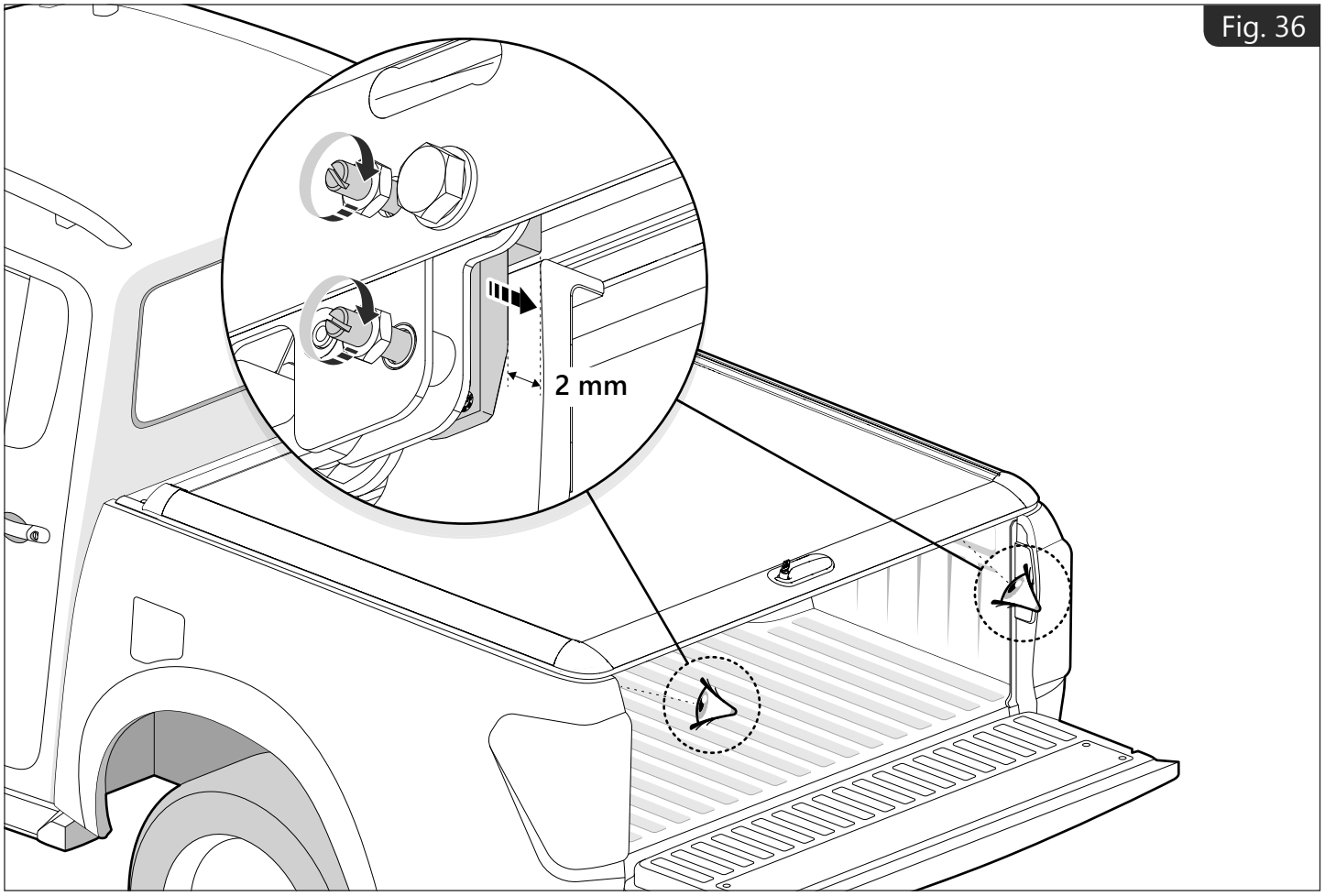

Fig. 36

Fig. 37
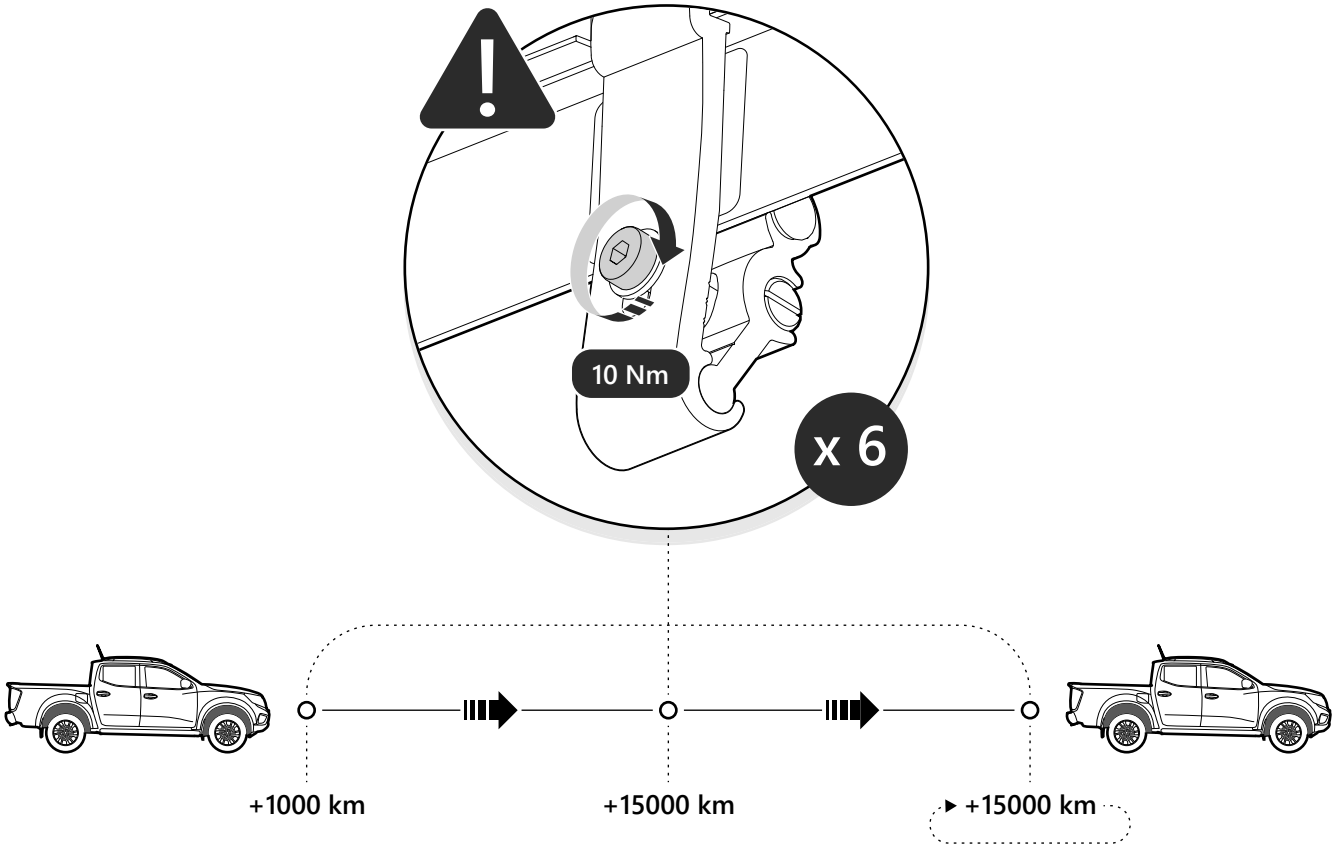
Fig. 38